CAIS
Gate and door systems

Komponenty pro posuvné a křídlové brány - vrata

SAMONOSNÉ POSUVNÉ BRÁNY 3-8

HŘEBENY 9

KLADKY HORNÍ VODÍCÍ 10-11

KLADKY SPODNÍ POJEZDOVÉ, ŠÍNY 12-16

KLIKY 17

DORAZY SPODNÍ 18-19

PANTY, ZÁVĚSY 20-29

ZÁSLEPKY, ZÁSTRČE 30

POSUVNÉ ZAVĚŠENÉ A SKLÁDACÍ DVEŘE A VRATA 31-43

ŠÍNA PRO POSUVNOU SAMONOSNOU BRÁNU

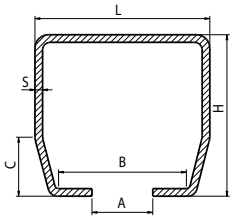

Typ	Název	Art.	Vozík		L	H	A	B	C	S	Povrchová úprava	Cena za 1m
					mm							(BEZ DPH)
⊓	*ŠÍNA*	GIPI 4 RP	CAR S	CA 4 RPS	70	60	22	53	25	3,5	ČERNÁ	444,- Kč
⊓	*ŠÍNA*	GIPI 4 RPZ	CAR S	CA 4 RPS	70	60	22	53	25	3,5	POZINK	499,- Kč
⊓	*ŠÍNA*	GIPI 4 RG	CAR M	CA 4 RS	94	85	33	73	30	5	ČERNÁ	899,- Kč
⊓	*ŠÍNA*	GIPI 4 RGZ	CAR M	CA 4 RS	94	85	33	73	30	5	POZINK	990,- Kč
⊓	*ŠÍNA*	GIPI 4 RMZ	CAR L	CA 4 RMS	136	143	38	104	55	6	POZINK	2.980,- Kč

Šíny jsou dodávané v 6 m. Pouze šína GIPI 4 RMZ je dodávána ve 3m. Pozn.: případná úprava délky dle dohody

ZÁSLEPKA PRO ŠÍNU

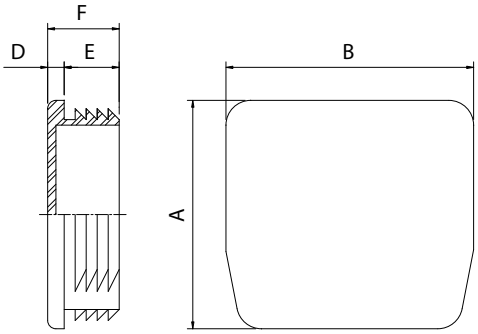

Název	Art.	A	B	C	D	E	F	Šína	Cena za 1ks
		mm						⊓	(BEZ DPH)
ZÁSLEPKA	153/B	58	68	56	6	20	26	GIPI 4 RP / RPZ	263,- Kč
ZÁSLEPKA	153/P	83	90	79	6	20	26	GIPI 4 RG / RGZ	281,- Kč
ZÁSLEPKA	153/G	141	134	113	6	20	26	GIPI 4 RMZ	298,- Kč

VOZÍK PRO POSUVNOU SAMONOSNOU BRÁNU

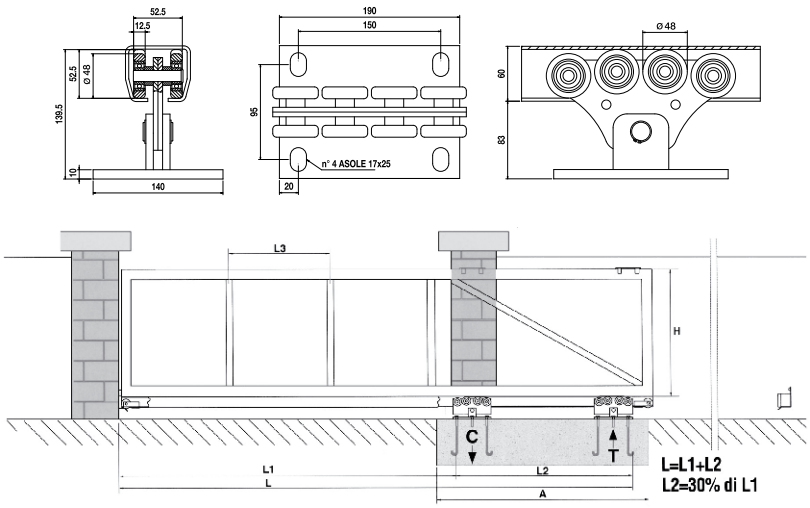

Název	Art.	L1	Váha brány	Šína	Cena za 1 ks
		MAX ML	kg	▢	(BEZ DPH)
VOZÍK	*CAR S*	4	300	GIPI 4 RP / RPZ	1.999,- Kč

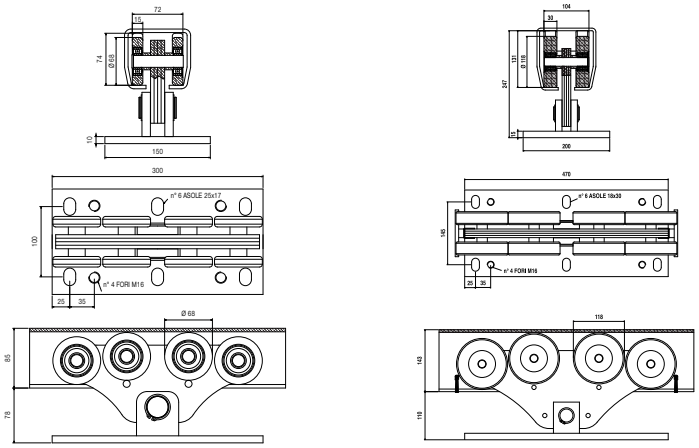

Název	Art.	L1	Váha brány	Šína	Cena za 1 ks
		MAX ML	kg	▢	(BEZ DPH)
VOZÍK	*CAR M*	6	600	GIPI 4 RG / RGZ	3.290,- Kč
VOZÍK	*CAR L*	15	1200	GIPI 4 RMZ	6.999,- Kč

VOZÍK PRO POSUVNOU SAMONOSNOU BRÁNU

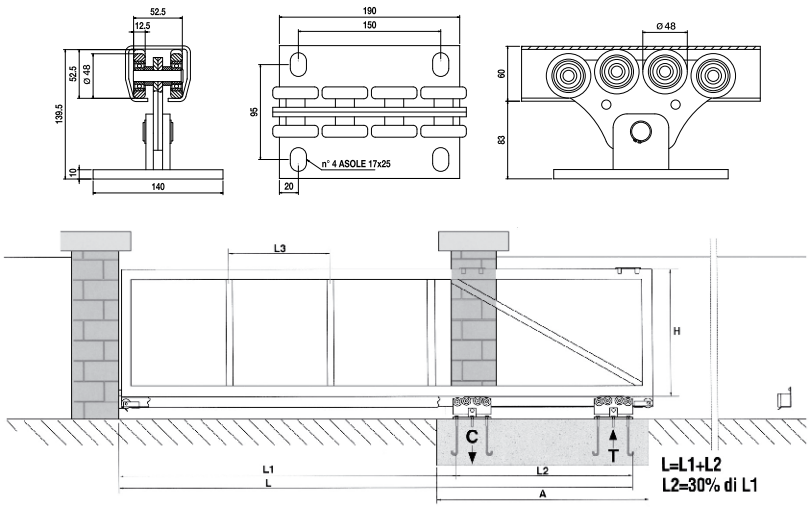

Název	Art.	L1	Váha brány	Šína	Cena za 1 ks
		MAX ML	kg	⊔	(BEZ DPH)
VOZÍK	*CA 4 RPS*	4	300	GIPI 4 RP / RPZ	2.390,- Kč

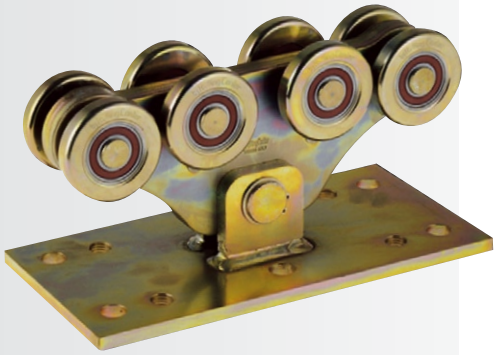

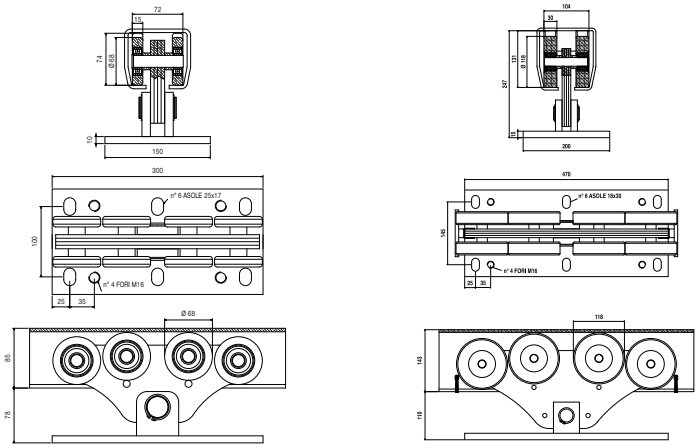

Název	Art.	L1	Váha brány	Šína	Cena za 1 ks
		MAX ML	kg	⊔	(BEZ DPH)
VOZÍK	*CA 4 RS*	6	600	GIPI 4 RG / RGZ	3.980,- Kč
VOZÍK	*CA 4 RMS*	15	1200	GIPI 4 RMZ	7.490,- Kč

NAPÍNÁK

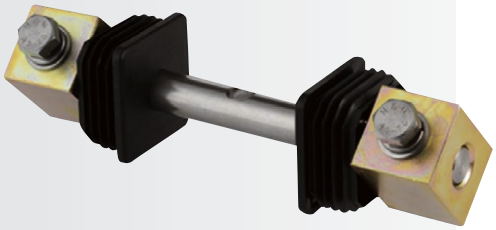

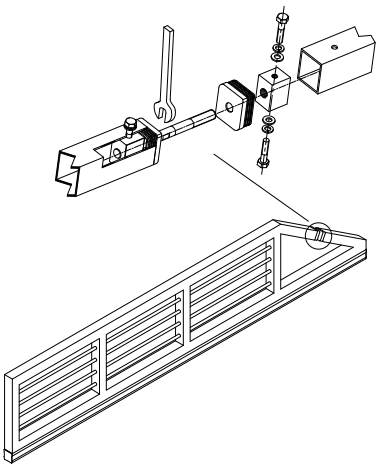

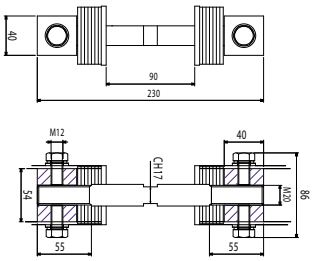

Název	Art.	Cena za 1 ks
		(BEZ DPH)
NAPÍNÁK	*GLOECK*	1.125,- Kč

NÁBĚH S KLADKOU PRO POSUVNOU SAMONOSNOU BRÁNU

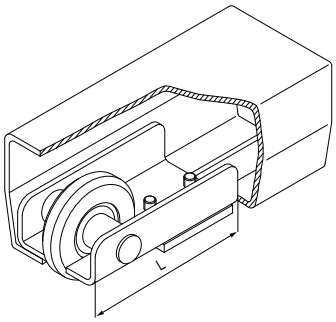

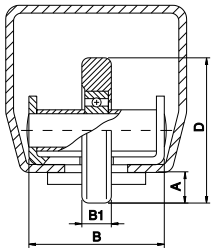

Název	Art.	B	B1	L	A	D	Šína	Cena za 1 ks
		mm				Ø	⊓	(BEZ DPH)
NÁBĚH S KLADKOU	*START S*	50	15	125	13,5	68	GIPI 4 RP / RPZ	599,- Kč
NÁBĚH S KLADKOU	*START M*	68	15	125	15	74	GIPI 4 RG / RGZ	623,- Kč
NÁBĚH S KLADKOU	*START L*	105	30	165	14	98	GIPI 4 RMZ	1.079,- Kč

DORAZ SPODNÍ PRO POSUVNOU SAMONOSNOU BRÁNU

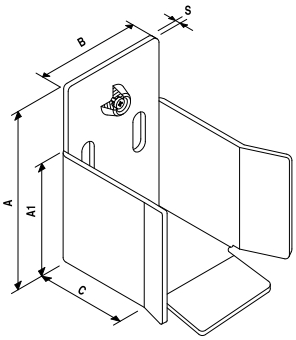

Název	Art.	A	A1	B	C	S	Šína	Cena za 1 ks
		mm					⊓	(BEZ DPH)
DORAZ	*STOP S*	130	87	87	82	4	GIPI 4 RP / RPZ	612,- Kč
DORAZ	*STOP M*	161	112	112	82	4	GIPI 4 RG / RGZ	684,- Kč
DORAZ	*STOP L*	221	152	152	82	4	GIPI 4 RMZ	1.033,- Kč

NÁBĚH S KLADKOU PRO POSUVNOU SAMONOSNOU BRÁNU

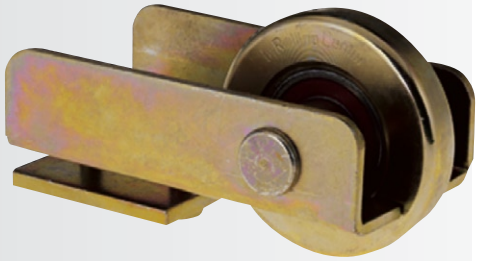

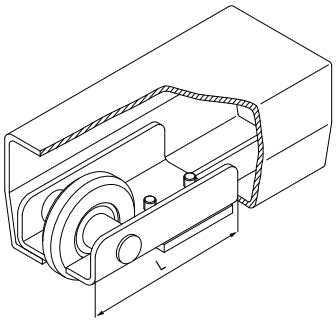

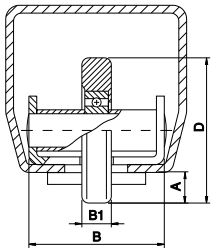

Název	Art.	B	B1	L	A	D	Šína	Cena za 1 ks
		mm				Ø	▢	(BEZ DPH)
NÁBĚH S KLADKOU	*41 B*	50	15	125	13,5	68	GIPI 4 RP / RPZ	659,- Kč
NÁBĚH S KLADKOU	*41 P*	68	15	125	15	74	GIPI 4 RG / RGZ	685,- Kč
NÁBĚH S KLADKOU	*41 G*	105	30	165	14	98	GIPI 4 RMZ	1.186,- Kč

DORAZ SPODNÍ PRO POSUVNOU SAMONOSNOU BRÁNU

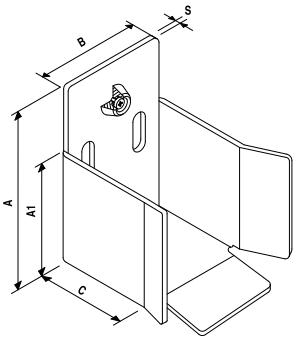

Název	Art.	A	A1	B	C	S	Šína	Cena za 1 ks
		mm					▢	(BEZ DPH)
DORAZ	*50 B*	130	87	87	82	4	GIPI 4 RP / RPZ	720,- Kč
DORAZ	*50 P*	161	112	112	82	4	GIPI 4 RG / RGZ	752,- Kč
DORAZ	*50 G*	221	152	152	82	4	GIPI 4 RMZ	1.136,- Kč

DORAZ VNITŘNÍ PRO POSUVNOU SAMONOSNOU BRÁNU

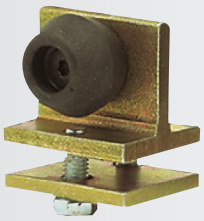

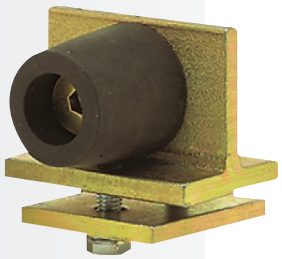

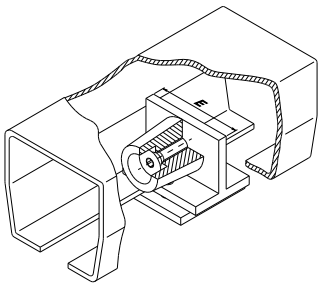

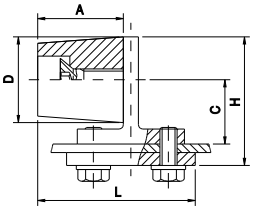

Název	Art.	D	L	H	A	C	E	Šína	Cena za 1 ks
		Ø	mm					▢	(BEZ DPH)
DORAZ	*F 50*	30	47,5	49	25	25	46	GIPI 4 RP / RPZ	240,- Kč
DORAZ	*F 130*	40	71,5	60	40	30	68	GIPI 4 RG / RGZ	283,- Kč

ŠÍNA PRO POSUVNOU SAMONOSNOU BRÁNU

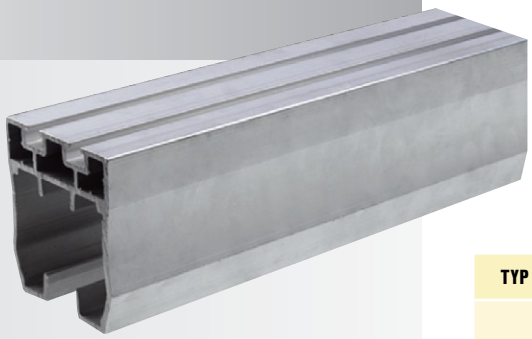

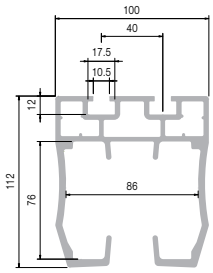

TYP	Název	Art.	VOZÍK	Povrchová úprava	Cena za 1 m
					(BEZ DPH)
⊓	*ŠÍNA*	GA	CA 4 RSN	HLINÍK	2.100,- Kč

ZÁSLEPKA PRO ŠÍNU

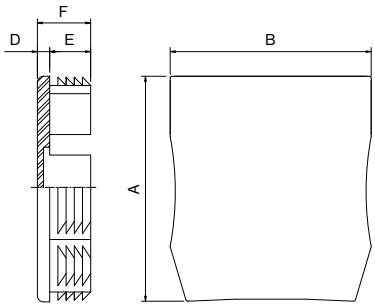

Název	Art.	A	B	C	D	E	F	Šína	Cena za 1 ks
		mm						⊓	(BEZ DPH)
ZÁSLEPKA	*153/GA*	110	98	82	6	20	26	GA	260,- Kč

VOZÍK PRO POSUVNOU SAMONOSNOU BRÁNU

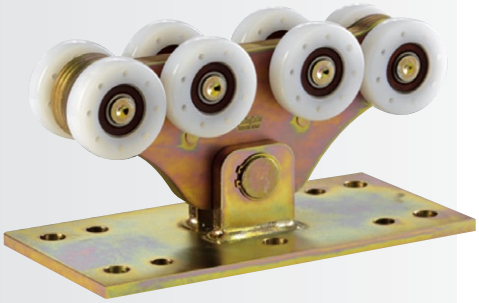

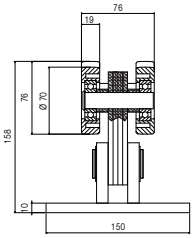

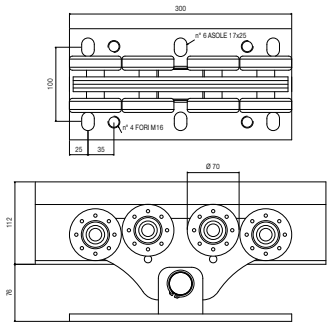

Název	Art.	L1	Váha brány	Šína	Cena za 1 ks
		MAX ML	kg	⊓	(BEZ DPH)
VOZÍK	*CA 4 RSN*	6	350	GA	4.050,- Kč

NÁBĚH S KLADKOU PRO POSUVNOU BRÁNU

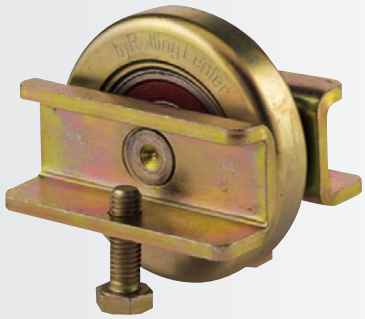

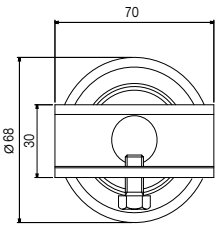

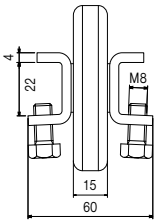

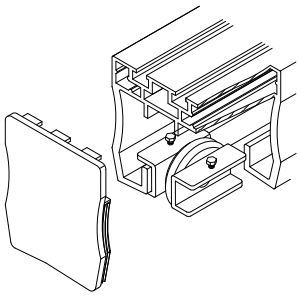

Název	Art.	Cena za 1 ks
		(BEZ DPH)
NÁBĚH S KLADKOU	*41 GA*	538,- Kč

HŘEBEN NYLONOVÝ S OCELOVÝM JÁDREM

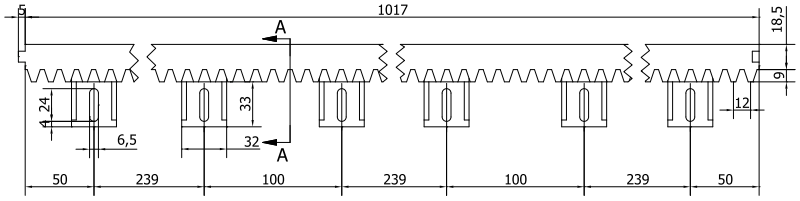

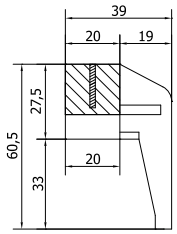

Název	Art.	Modul	Cena za 1 m
			(BEZ DPH)
Hřeben	*V/6*	4	279,- Kč

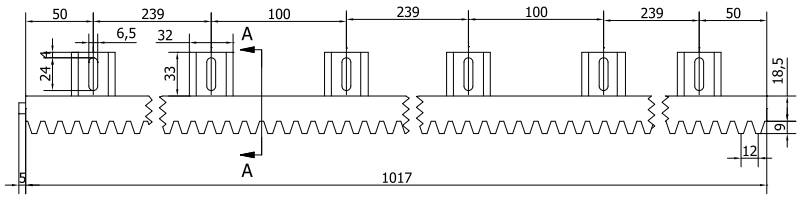

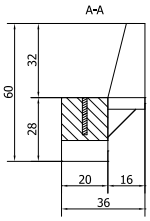

Název	Art.	Modul	Cena za 1 m
			(BEZ DPH)
Hřeben	*S/6*	4	279,- Kč

KLADKA HORNÍ VODÍCÍ

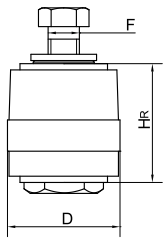

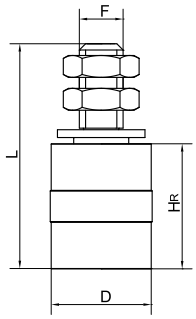

Název	Art.	D	H_R	L	F	Cena za 1 ks
		Ø	mm		UNI	(BEZ DPH)
KLADKA	*SB 36*	36	38		M10 x 20	69,- Kč
KLADKA	*SN 26*	26	40	71	M14	79,- Kč
KLADKA	*SN 32*	32	40	71	M14	99,- Kč
KLADKA	*SN 42*	42	57	96	M20	154,- Kč

VEDENÍ BRÁNY HORNÍ

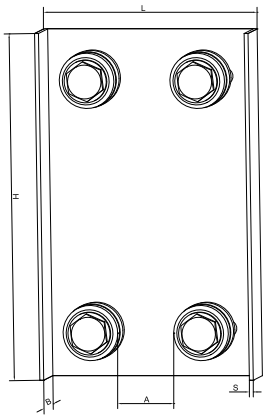

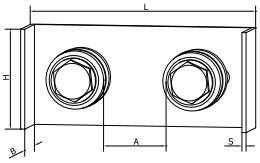

Název	Art.	L x H x S	Amin/max	B	Typ kladky	Cena za 1 ks
		mm				(BEZ DPH)
VEDENÍ	*2 SP*	137 x 60 x 2,5	35–60	36	SB 36	262,- Kč
VEDENÍ	*4 SP*	137 x 220 x 2,5	35–60	36	SB 36	425,- Kč

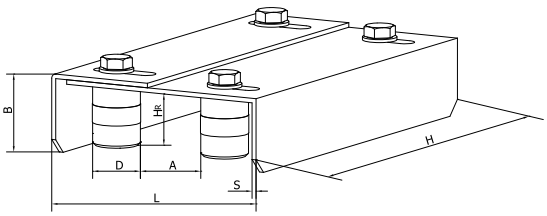

Název	Art.	Lmin/max	H	S	Amin/max	B	D	H_R	Typ kladky	Cena za 1 ks
		mm					Ø	mm		(BEZ DPH)
VEDENÍ	*4 SM*	140–190	200	3	42–66	50	36	38	SB 36	497,- Kč
VEDENÍ	*4 SG*	195–250	350	4	60–105	70	42	57	SN 42	1.199,- Kč

KLADKA HORNÍ VODÍCÍ

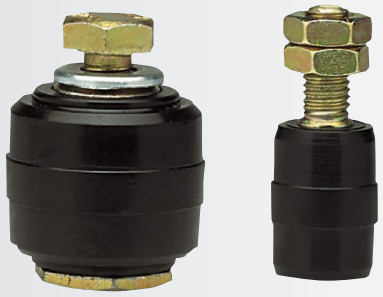

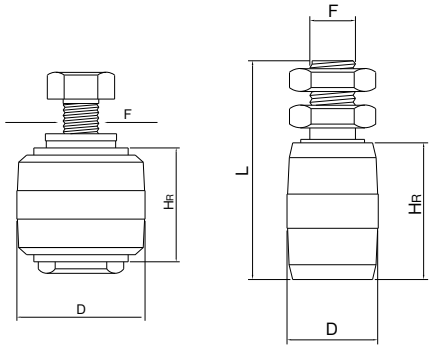

Název	Art.	D	HR	L	F	Cena za 1 ks
		Ø	mm		UNI	(BEZ DPH)
KLADKA	*BN 36*	36	32		M10 x 20	99,- Kč
KLADKA	*CN 25*	25	40	71	M 14	103,- Kč
KLADKA	*CN 30*	30	40	71	M 14	123,- Kč
KLADKA	*CN 32*	32	40	71	M 14	131,- Kč
KLADKA	*CN 40*	40	60	96	M 20	207,- Kč

VEDENÍ BRÁNY HORNÍ

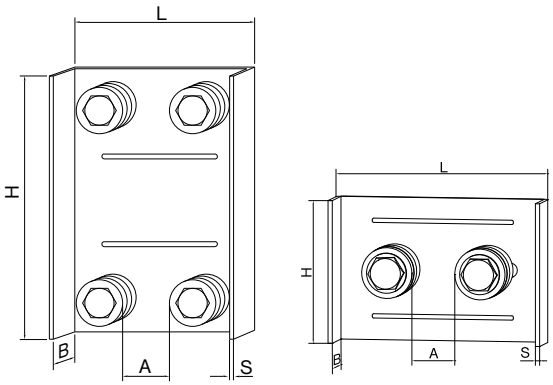

Název	Art.	L x H x S	Amin/max	B	Cena za 1 ks
		mm			(BEZ DPH)
VEDENÍ	*2 RP*	145 x 100 x 3	30–60	33	303,- Kč
VEDENÍ	*4 RP*	145 x 200 x 3	30–60	38	508,- Kč

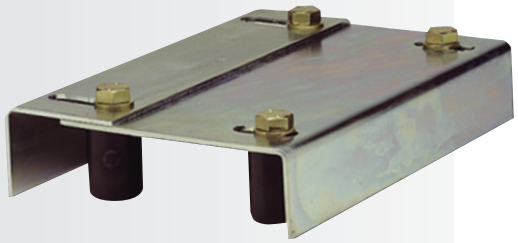

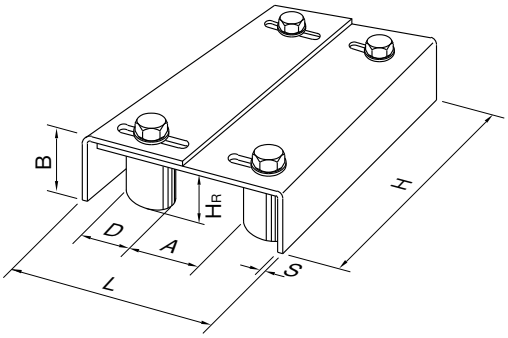

Název	Art.	L	H	S	Amin/max	B	D	HR	Cena za 1 ks
		mm					Ø	mm	(BEZ DPH)
VEDENÍ	*4 RM*	130 x 140	220	3	35–53	58	30	40	746,- Kč
VEDENÍ	*4 RG*	195 x 245	350	4	60–100	68	40	40	1.411,- Kč

KLADKA SPODNÍ POJEZDOVÁ

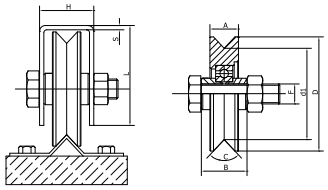

Název	Art.	D	A	B	C	F	d1	L x H x S	Zatížení	Cena za 1 ks
		Ø	mm		V	UNI	Ø	mm	kg	(BEZ DPH)
KLADKA	*620 SV*	60	20	32	92°	M12 x 50	47	60 x 40 x 3	80	182,- Kč
KLADKA	*820 SV*	80	20	32	92°	M14 x 55	64	60 x 40 x 3	140	242,- Kč
KLADKA	*920 SV*	90	20	32	92°	M14 x 55	75	60 x 40 x 3	160	265,- Kč
KLADKA	*1020 SV*	100	20	32	92°	M14 x 55	85	80 x 40 x 3	180	304,- Kč

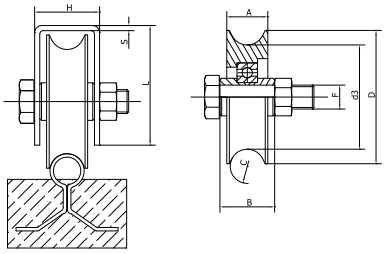

Název	Art.	D	A	B	C	F	d3	L x H x S	Zatížení	Cena za 1 ks
		Ø	mm		0	UNI	Ø	mm	kg	(BEZ DPH)
KLADKA	*824 SO*	80	24	32	21	M14 x 55	59	60 x 40 x 3	140	259,- Kč
KLADKA	*1024 SO*	100	24	32	21	M14 x 55	79	80 x 40 x 3	180	388,- Kč

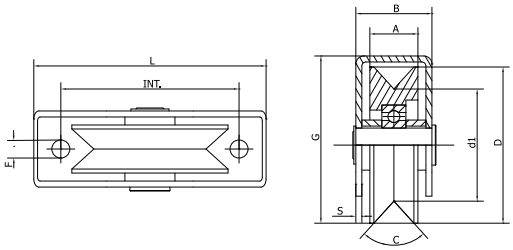

Název	Art.	D	A	B	C	G	S	d1	L	Zatížení	Cena za 1 ks
		Ø	mm		V	mm		Ø	mm	kg	(BEZ DPH)
KLADKA	*824 SCV*	80	24	38	92°	84	3	64	116	140	349,- Kč

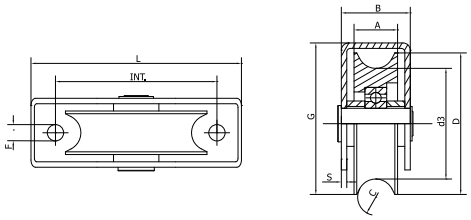

Název	Art.	D	A	B	C	G	S	d3	L	Zatížení	Cena za 1 ks
		Ø	mm		0	mm		Ø	mm	kg	(BEZ DPH)
KLADKA	*825 SCO*	80	24	38	21	84	3	59	116	140	368,- Kč

KLADKA SPODNÍ POJEZDOVÁ

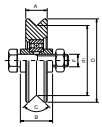

Název	Art.	D	A	B	C	F	d1	L x H x S	Zatížení	Cena za 1 ks
		Ø	mm		V	UNI	Ø	mm	kg	(BEZ DPH)
KLADKA	*518 V*	50	18	24	96°	M10 x 45	39	50 x 30 x 3	60	179,- Kč
KLADKA	*618 V*	60	18	24	96°	M10 x 45	49	60 x 30 x 3	80	215,- Kč
KLADKA	*718 V*	70	18	24	96°	M10 x 45	59	60 x 30 x 3	100	253,- Kč
KLADKA	*820 V*	80	20	24	96°	M12 x 50	65	80 x 30 x 3	140	291,- Kč
KLADKA	*920 V*	90	20	24	96°	M12 x 50	75	80 x 30 x 3	160	312,- Kč
KLADKA	*1020 V*	100	20	34	96°	M14 x 50	85	100 x 40 x 3	180	362,- Kč

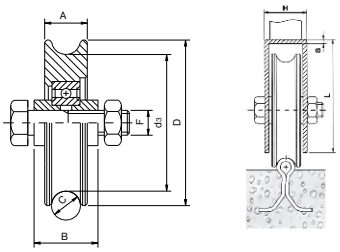

Název	Art.	D	A	B	C	F	d3	L x H x S	Zatížení	Cena za 1 ks
		Ø	mm		0	UNI	Ø	mm	kg	(BEZ DPH)
KLADKA	*827 O*	80	26	34	21	M14 x 60	61	80 x 40 x 3	140	329,- Kč
KLADKA	*1027 O*	100	26	34	21	M14 x 60	81	100 x 40 x 3	180	434,- Kč

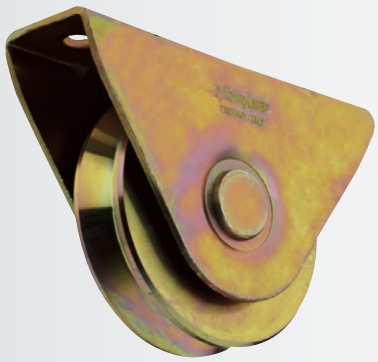

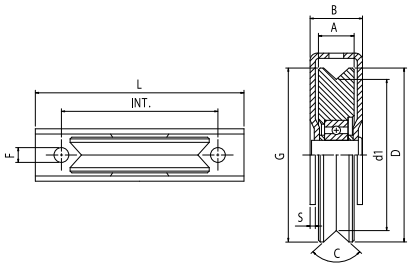

Název	Art.	D	A	B	C	G	S	d1	L	Zatížení	Cena za 1 ks
		Ø	mm		V	mm		Ø	mm	kg	(BEZ DPH)
KLADKA	*518 PCV*	50	18	25	96°	58,5	2,5	39	80	60	223,- Kč
KLADKA	*618 PCV*	60	18	25	96°	63,5	2,5	49	80	80	259,- Kč
KLADKA	*820 PCV*	80	20	36	96°	82	3	65	120	140	401,- Kč

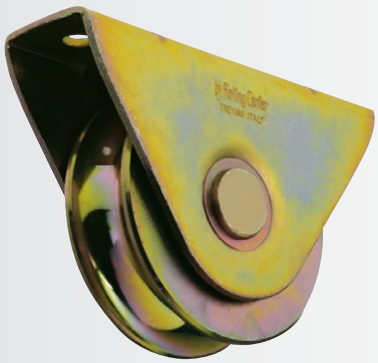

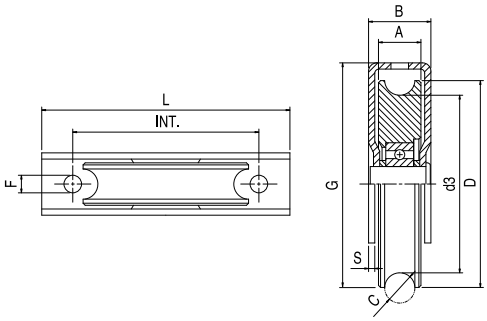

Název	Art.	D	A	B	C	G	S	d3	L	Zatížení	Cena za 1 ks
		Ø	mm		0	mm		Ø	mm	kg	(BEZ DPH)
KLADKA	*827 PCO*	80	26	36	21	82	3	60	140	140	481,- Kč

KLADKA SPODNÍ POJEZDOVÁ

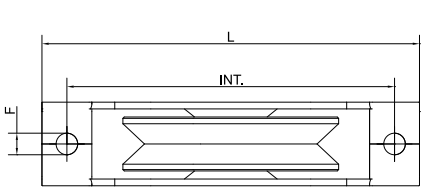

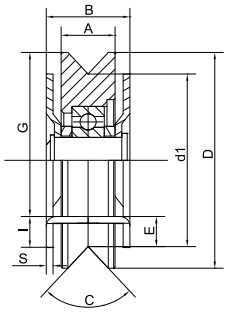

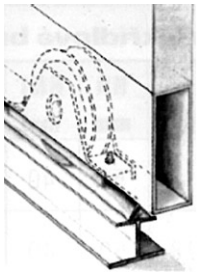

Název	Art.	D	A	B	C	G	I	E	S	L	d1	Zatížení	Cena za 1 ks
		Ø	mm		V	mm					Ø	kg	(BEZ DPH)
KLADKA	*820 SSV*	80	20	31	92°	59	11	14	2,5	140	64	200	297,- Kč
KLADKA	*920 SSV*	90	20	31	92°	64	11	17	2,5	140	75	220	336,- Kč
KLADKA	*1020 SSV*	100	20	31	92°	69	11	21	2,5	140	85	260	374,- Kč

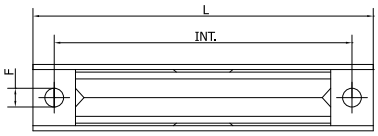

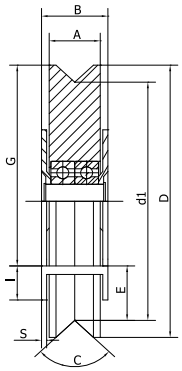

Název	Art.	D	A	B	C	G	I	E	S	L	d1	Zatížení	Cena za 1 ks
		Ø	mm		V	mm					Ø	kg	(BEZ DPH)
KLADKA	*1630 SSV*	160	30	40	92°	118	20	30	3,5	220	136	500	1.238,- Kč

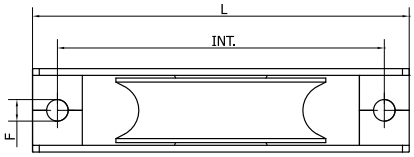

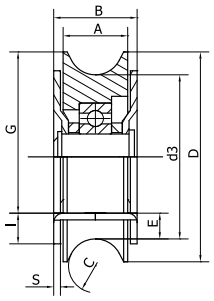

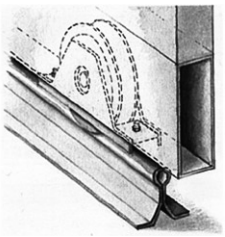

Název	Art.	D	A	B	C	G	I	E	S	L	d3	Zatížení	Cena za 1ks
		Ø	mm		0	mm					Ø	kg	(BEZ DPH)
KLADKA	*824 SSO*	80	24	31	21	59	11	9	2,5	140	59	200	328,- Kč
KLADKA	*924 SSO*	90	24	31	21	64	11	14	2,5	140	69	220	401,- Kč
KLADKA	*1024 SSO*	100	24	31	21	69	11	19	2,5	140	79	260	403,- Kč

KLADKA SPODNÍ POJEZDOVÁ

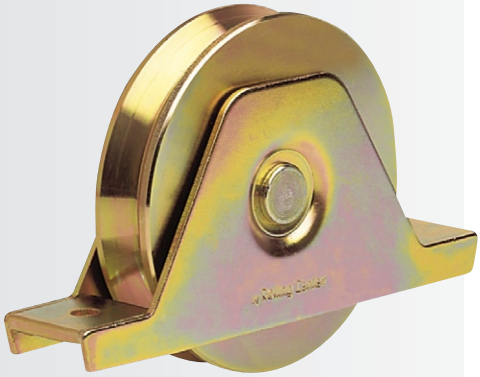

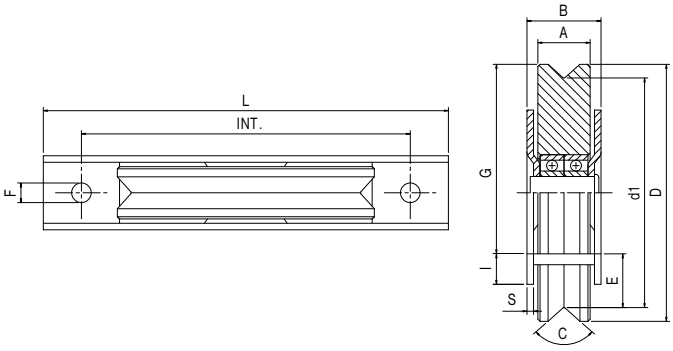

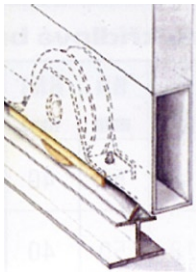

Název	Art.	D	A	B	C	G	I	E	S	L	d1	Zatížení	Cena za 1 ks
		Ø	mm		V	mm					Ø	kg	(BEZ DPH)
KLADKA	*822 PSV*	80	24	34	96°	58	12	13,5	3	140	65	200	420,- Kč
KLADKA	*922 PSV*	90	24	34	96°	63	12	18,5	3	140	75	220	468,- Kč
KLADKA	*1022 PSV*	100	24	34	96°	68	12	23,5	3	140	85	260	543,- Kč

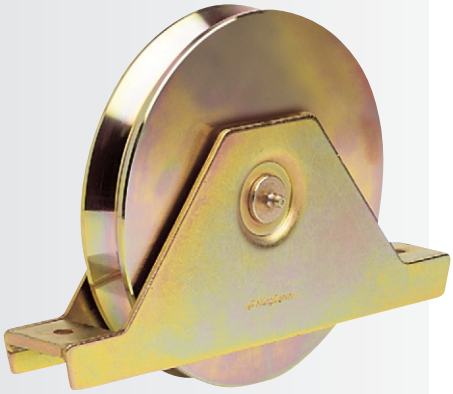

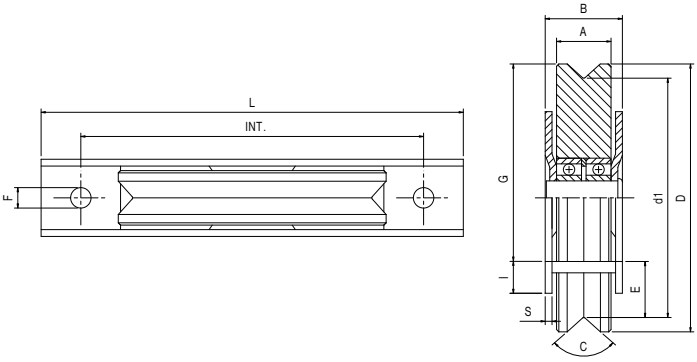

Název	Art.	D	A	B	C	G	I	E	S	L	d1	Zatížení	Cena za 1 ks
		Ø	mm		V	mm					Ø	kg	(BEZ DPH)
KLADKA	*1830 PSV*	180	30	44	96°	135	22	34	4	261	160	500	1.742,- Kč

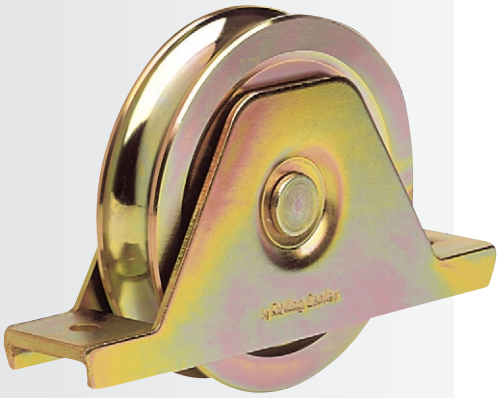

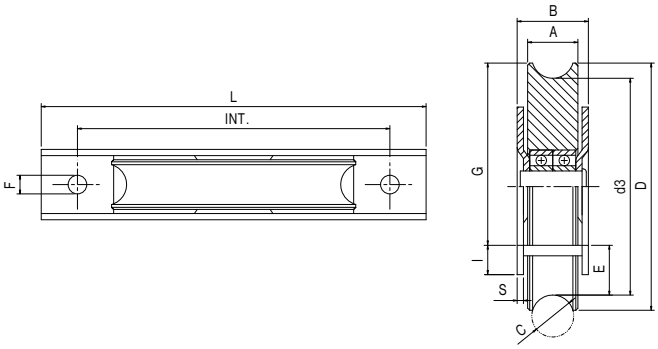

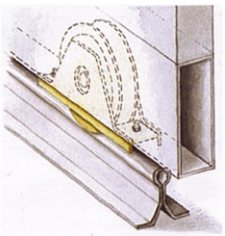

Název	Art.	D	A	B	C	G	I	E	S	L	d3	Zatížení	Cena za 1ks
		Ø	mm		0	mm					Ø	kg	(BEZ DPH)
KLADKA	*826 PSO*	80	26	34	21	58	12	11	3	140	60	200	475,- Kč
KLADKA	*926 PSO*	90	26	34	21	63	12	16	3	140	70	220	522,- Kč
KLADKA	*1026 PSO*	100	26	34	21	68	12	21	3	140	80	260	595,- Kč

ŠÍNA PRO POSUVNOU BRÁNU A VRATA

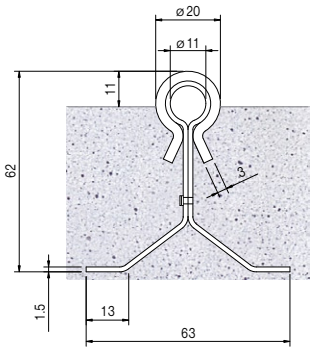

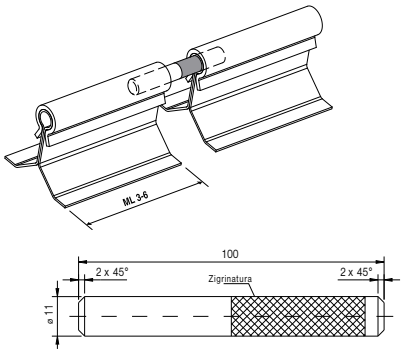

Název	Art.	Povrchová úprava	Cena za 1m / 1 ks
			(BEZ DPH)
ŠÍNA	*OMEGA*	POZINK	499,- Kč
ČEP	*53 NO*	POZINK	59,- Kč
Maximální celkové zatížení 1200 kg			

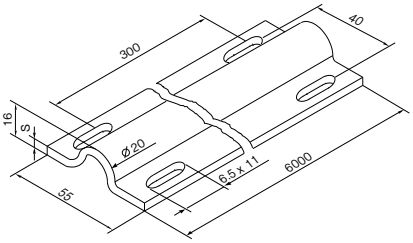

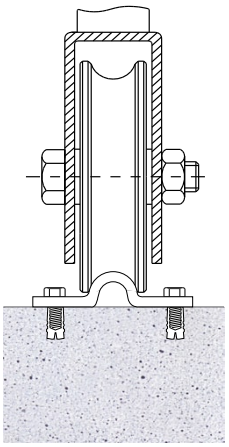

Název	Art.	Povrchová úprava	Cena za 1 m
			(BEZ DPH)
ŠÍNA	*FLOOR*	POZINK	159,- Kč
Maximální celkové zatížení 500 kg			

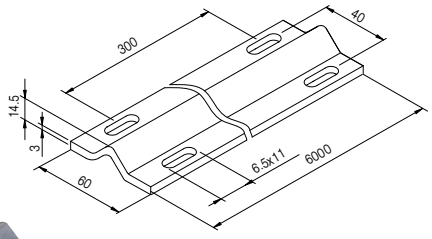

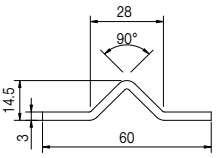

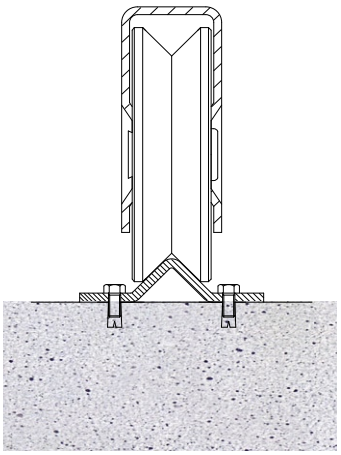

Název	Art.	Povrchová úprava	Cena za 1 m
			(BEZ DPH)
ŠÍNA	*ANGULA*	POZINK	159,- Kč
Maximální celkové zatížení 500 kg			

ZÁMEK PRO POSUVNOU BRÁNU A VRATA

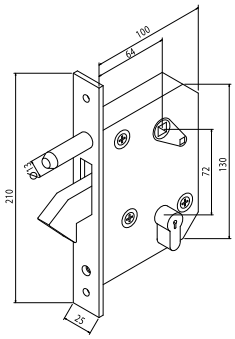

Název	Art.	Cena za 1 ks
		(BEZ DPH)
ZÁMEK	*129 S*	649,- Kč

KAPSA PRO POSUVNÉ BRÁNY

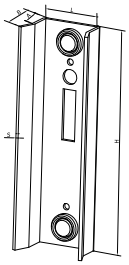

Název	Art.	A	B	L	H	s	Cena za 1 ks
		mm					(BEZ DPH)
KAPSA	*130B/42*	20	33	42	210	3	183,- Kč
KAPSA	*130B/52*	24	37	52	210	3	196,- Kč
KAPSA	*130B/62*	27	41	62	210	3	219,- Kč

KAPSA

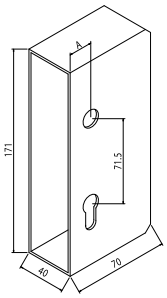

Název	Art.	A	Cena za 1 ks
		mm	(BEZ DPH)
KAPSA	*128/10*	10	189,- Kč
KAPSA	*128/20*	20	189,- Kč

KLIKA PRO POSUVNOU BRÁNU A VRATA

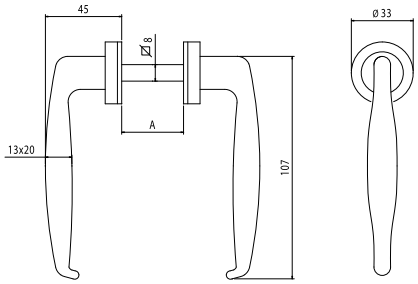

Název	Art.	A	Cena za 1 ks
		mm	(BEZ DPH)
KLIKA	*160 B*	25÷38	149,- Kč

DORAZ SPODNÍ PRO POSUVNOU A KŘÍDLOVOU BRÁNU

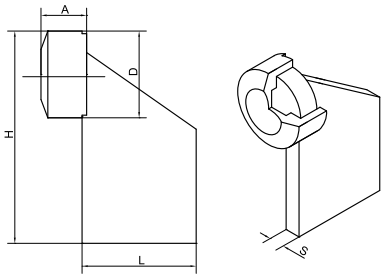

Název	Art.	D	L	H	A	S	Cena za 1 ks
		Ø	mm				(BEZ DPH)
DORAZ	*S 30*	38	50	94	19	8	88,- Kč
DORAZ	*S 40*	48	70	122	25	10	130,- Kč

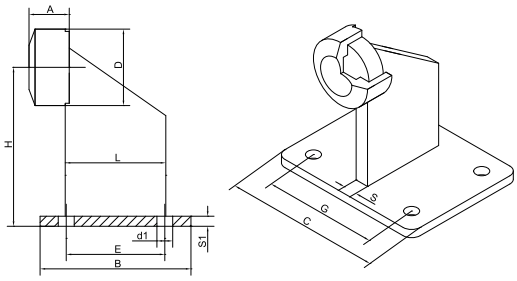

Název	Art.	D	L	H	A	S	B	C	E	G	S1	d1	Cena za 1 ks
		Ø	mm									Ø	(BEZ DPH)
DORAZ	*S 30 P*	38	50	80	19	8	75	95	50	70	5	8	188,- Kč
DORAZ	*S 40 P*	48	70	104	25	10	95	115	65	85	5	10	234,- Kč

DORAZ SPODNÍ PRO KŘÍDLOVOU BRÁNU

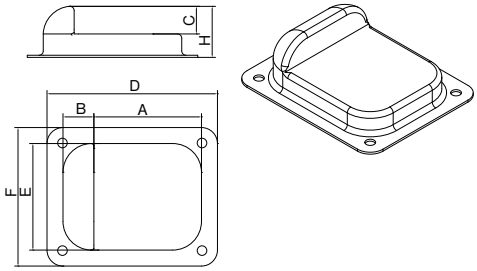

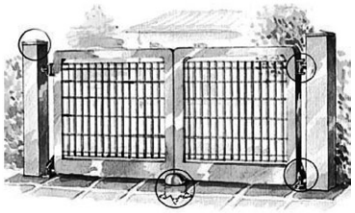

Název	Art.	A	B	C	D	E	F	H	Cena za 1 ks
		mm							(BEZ DPH)
DORAZ	*S 105 BG*	85	45	22	158	100	130	48	248,- Kč

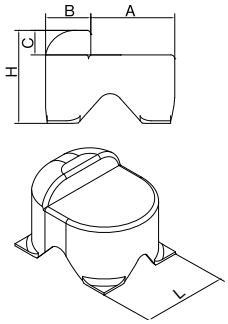

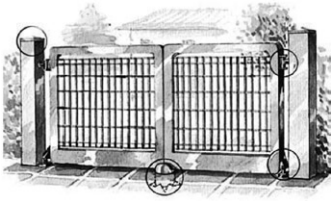

Název	Art.	L	H	A	B	C	Cena za 1 ks
		mm					(BEZ DPH)
DORAZ	*S 105*	92	75	65	35	20	72,- Kč

DORAZ SPODNÍ PRO POSUVNOU A KŘÍDLOVOU BRÁNU

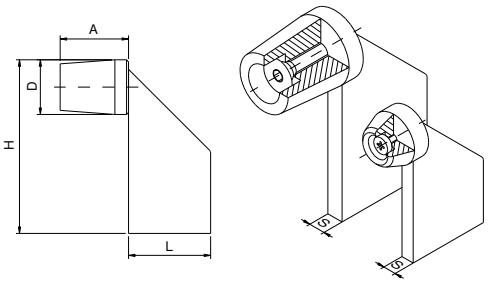

Název	Art.	D	L	H	A	S	Cena za 1 ks
		Ø	mm				(BEZ DPH)
DORAZ	*F 30*	30	50	95	23	8	134,- Kč
DORAZ	*F 40*	40	60	130	40	10	175,- Kč

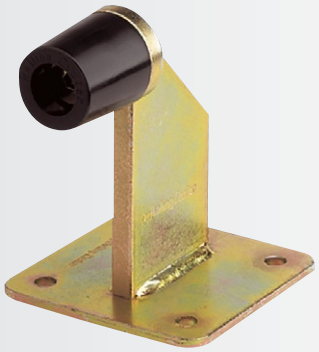

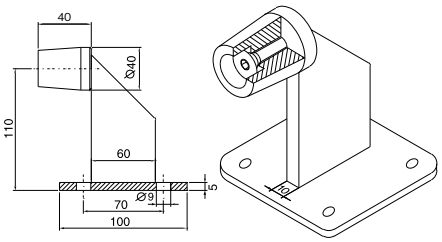

Název	Art.	Cena za 1 ks
		(BEZ DPH)
DORAZ	*F 40 P*	382,- Kč

DORAZ SPODNÍ PRO KŘÍDLOVOU BRÁNU

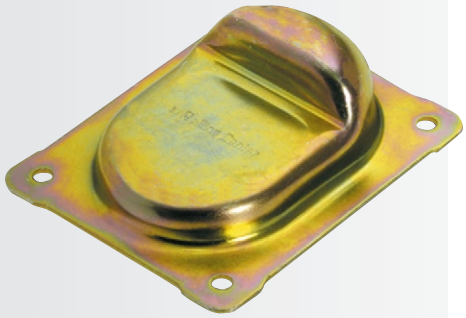

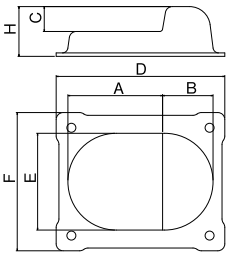

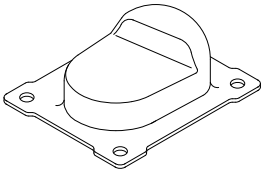

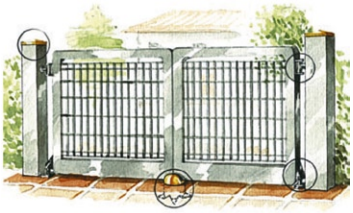

Název	Art.	A	B	C	D	E	F	H	Cena za 1 ks
		mm							(BEZ DPH)
DORAZ	*F 105 BP*	68	36	18	122	70	100	36	203,- Kč
DORAZ	*F 105 BG*	88	42	20	157	90	130	40	301,- Kč

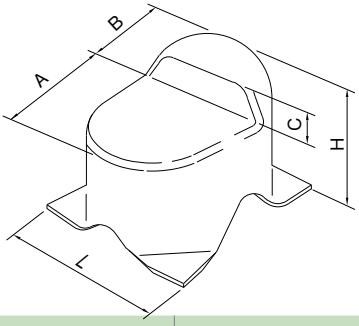

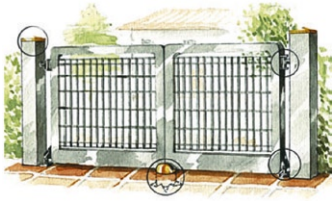

Název	Art.	L	H	A	B	C	Cena za 1 ks
		mm					(BEZ DPH)
DORAZ	*F 105*	92	77	63	35	20	122,- Kč

PANT

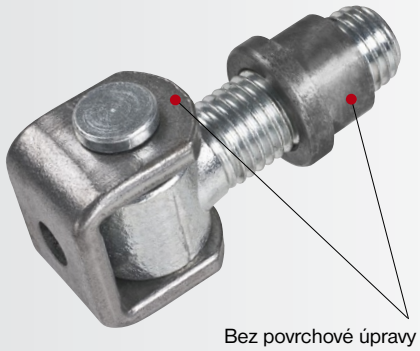

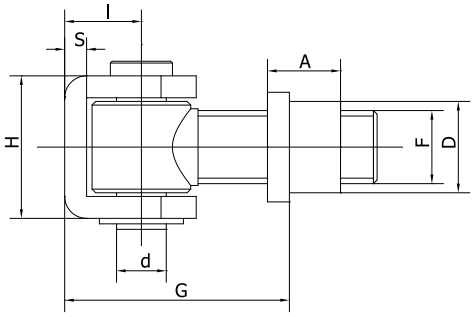

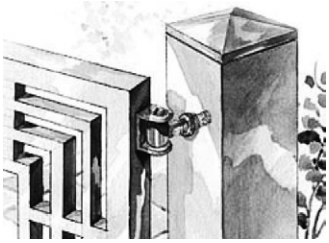

Název	Art.	D	d	F	$G_{min/max}$	l	H	S	A	Cena za 1 ks
		Ø		UNI	mm					(BEZ DPH)
PANT	*S 18*	23	14	M18	42–68	21	39	6	18	138,- Kč
PANT	*S 20*	25	14	M20	44–72	20	39	6	20	149,- Kč
PANT	*S 24*	30	16	M24	52–84	28	48	6	25	210,- Kč

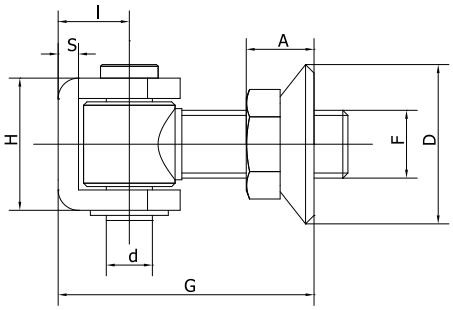

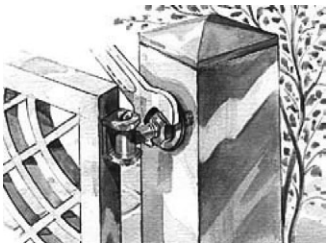

Název	Art.	D	d	F	$G_{min/max}$	l	H	S	A	Cena za 1 ks
		Ø		UNI	mm					(BEZ DPH)
PANT	*SR 18*	47	14	M18	58–78	21	39	6	20	178,- Kč
PANT	*SR 20*	47	14	M20	58–84	20	39	6	20	189,- Kč
PANT	*SR 24*	63	16	M24	69–102	28	48	6	22	257,- Kč

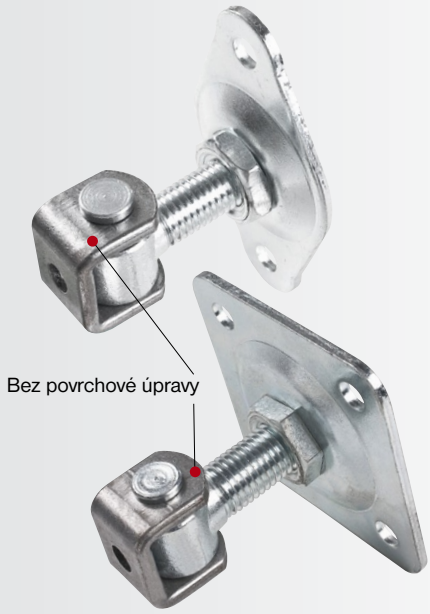

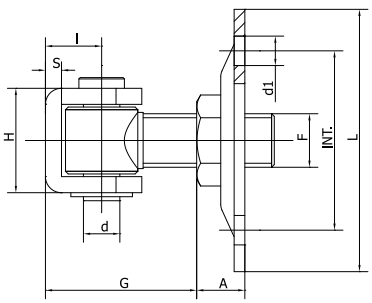

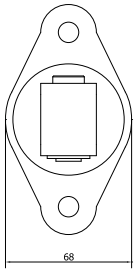

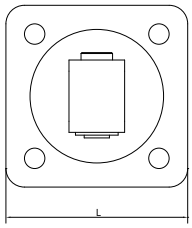

Název	Art.	L	d	F	$G_{min/max}$	l	H	S	A	d1	INT	Cena za 1 ks
		□	Ø	UNI	mm					Ø	mm	(BEZ DPH)
PANT	*SR 18 P*	68 x 124	14	M18	38–62	21	39	6	20	11	95	280,- Kč
PANT	*SR 20 P*	98	14	M20	39–62	20	39	6	18	11	67	288,- Kč
PANT	*SR 24 P*	120	16	M24	50–80	20	48	6	21	11	90	387,- Kč

PANT

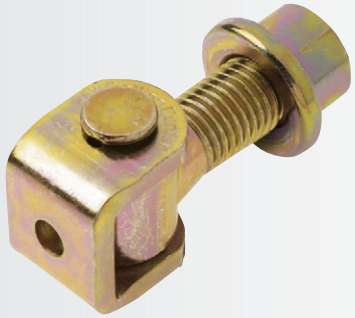

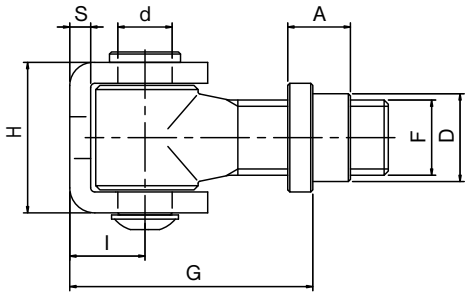

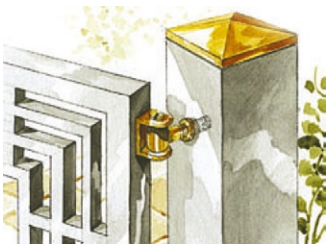

Název	Art.	D	d	F	$G_{min/max}$	l	H	S	A	Cena za 1 ks
		Ø		UNI	mm					(BEZ DPH)
PANT	*C 18*	21	14	M18	47–70	18	36	5	15	172,- Kč
PANT	*C 20*	25	14	M20	51–70	21	39	6	20,5	180,- Kč
PANT	*C 24*	29	17	M24	57–76	28	47	6	26,5	232,- Kč

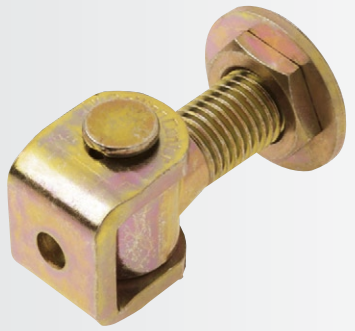

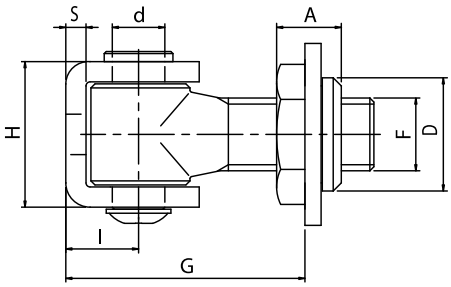

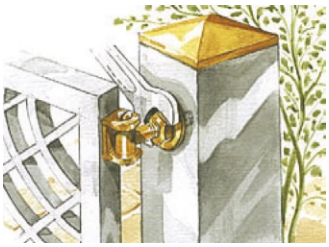

Název	Art.	D	d	F	$G_{min/max}$	l	H	S	A	Cena za 1 ks
		Ø		UNI	mm					(BEZ DPH)
PANT	*CR 18*	28	14	M18	57–70	18	36	5	15	229,- Kč
PANT	*CR 20*	28	14	M20	57–80	21	39	6	16	242,- Kč
PANT	*CR 24*	34	17	M24	65–90	28	47	6	17	280,- Kč

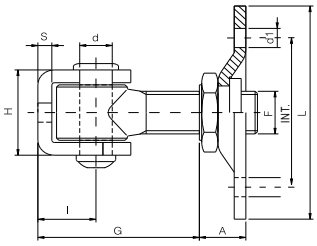

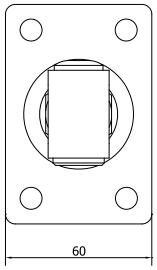

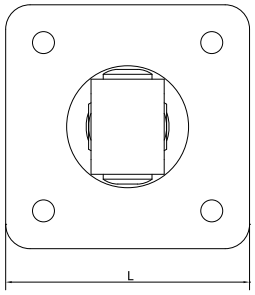

Název	Art.	L	d	F	$G_{min/max}$	l	H	S	A	d1	INT	Cena za 1 ks
		□	Ø	UNI	mm					Ø	mm	(BEZ DPH)
PANT	*CR 18 P*	60 x 90	14	M18	46–74	18	36	5	14	9	40 x 70	339,- Kč
PANT	*CR 20 P*	100	14	M20	55–70	21	39	6	20	9	70	355,- Kč
PANT	*CR 24 P*	120	17	M24	52–76	28	47	6	20	11	90	458,- Kč

PANT

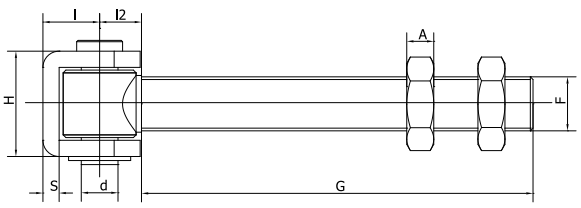

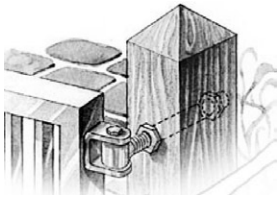

Název	Art.	d	F	G	l	l2	H	S	A	Cena za 1 ks
		Ø	UNI	mm						(BEZ DPH)
PANT	*SL 20*	14	M20	140	20	18	39	6	9	214,- Kč
PANT	*SL 24*	16	M24	160	28	20	48	6	10	314,- Kč

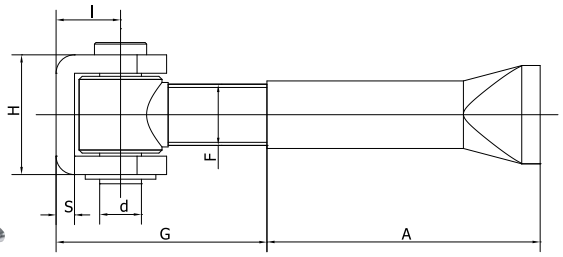

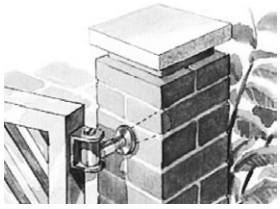

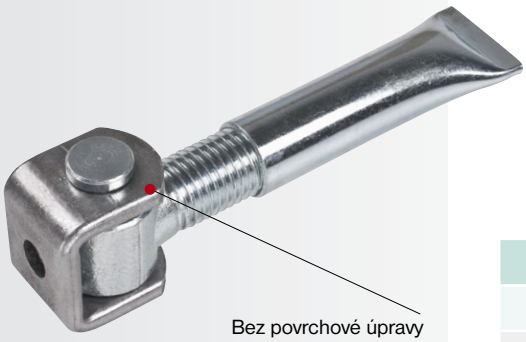

Název	Art.	d	F	G min/max	l	H	S	A	Cena za 1 ks
		Ø	UNI	mm					(BEZ DPH)
PANT	*SM 18*	14	M18	42–65	21	39	6	75	159,- Kč
PANT	*SM 20*	14	M20	44–72	20	39	6	90	179,- Kč
PANT	*SM 24*	16	M24	52–85	28	48	6	100	252,- Kč

PANT

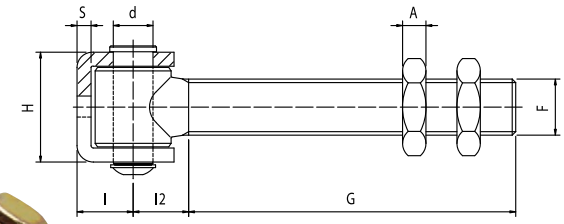

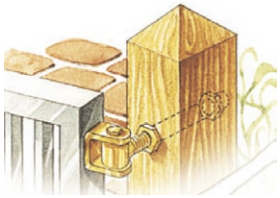

Název	Art.	d	F	G	l	l2	H	S	A	Cena za 1 ks
		Ø	UNI	mm						(BEZ DPH)
PANT	*CL 20*	14	M20	143	21	22	39	6	9	322,- Kč
PANT	*CL 24*	17	M24	141	28	24	47	6	10	373,- Kč

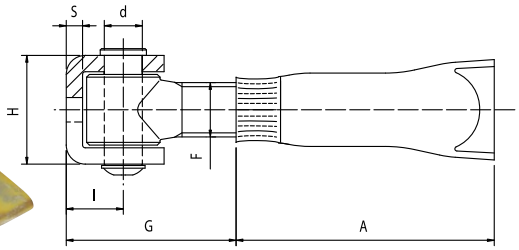

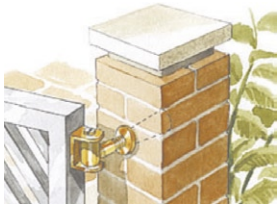

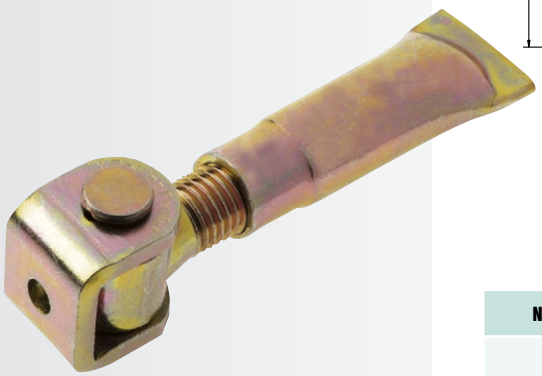

Název	Art.	d	F	G min/max	l	H	S	A	Cena za 1 ks
		Ø	UNI	mm					(BEZ DPH)
PANT	*CM 18*	14	M18	40–60	18	36	5	66	181,- Kč
PANT	*CM 20*	14	M20	55–70	21	39	6	95	211,- Kč
PANT	*CM 24*	17	M24	52–76	28	47	6	100	352,- Kč

PLOTNA PRO PANT

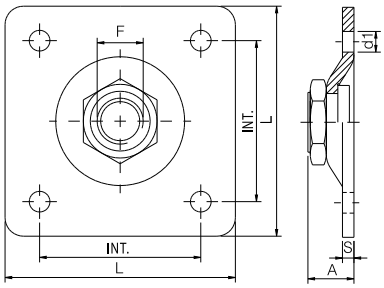

Název	Art.	L	F	S	A	INT.	d1	Cena za 1 ks
		□	UNI	mm			Ø	(BEZ DPH)
PLOTNA	*PR 18*	60 x 90	M18	4	14	40 x 70	9	158,- Kč
PLOTNA	*PR 20*	100	M20	5	19	70	9	188,- Kč
PLOTNA	*PR 24*	120	M24	6	20	90	11	245,- Kč

PANT

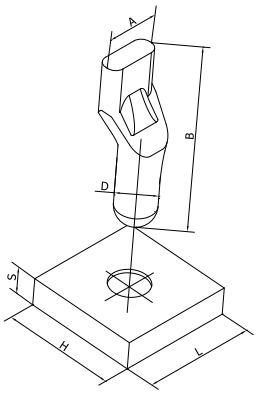

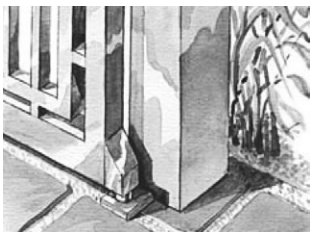

Název	Art.	L x H x S	A	B	D	Cena za 1 ks
		mm			Ø	(BEZ DPH)
ČEP	*SP 20*		27	88	20	52,- Kč
PLOTNA	*SG 20*	60 x 60 x 15				49,- Kč
ČEP	*SP 24*		33	98	23	72,- Kč
PLOTNA	*SG 24*	70 x 70 x 20				75,- Kč

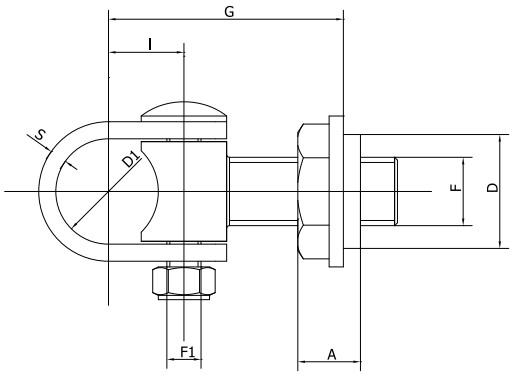

Název	Art.	D	D1	F	F1	$G_{min/max}$	I	S	A	Cena za 1 ks
		Ø		UNI		mm				(BEZ DPH)
PANT	*SC 35*	40	35	M24	M12	68–95	27	6	22	430,- Kč

ČEP PRO PANT SC 35

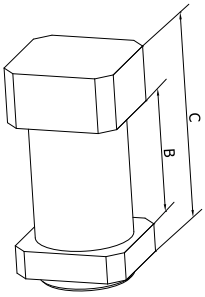

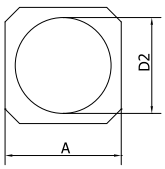

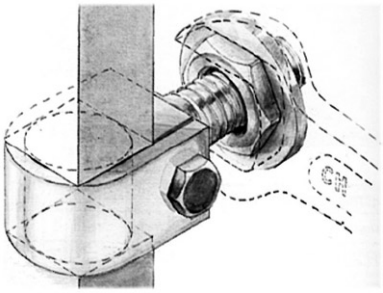

Název	Art.	D2	A	B	C	Cena za 1 ks
		Ø	mm			(BEZ DPH)
ČEP	*ST 35*	34	40	45	75	299,- Kč

PANT

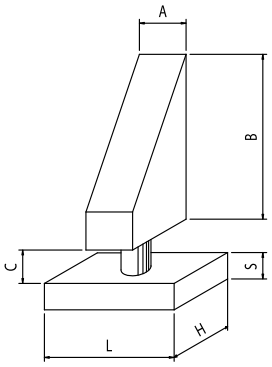

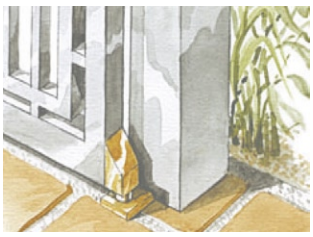

Název	Art.	L x H x S	A	B	C	Cena za 1 ks
		mm				(BEZ DPH)
PANT	*P 20*	70 x 60 x 15	30	80	12	186,- Kč
PANT	*P 24*	80 x 70 x 20	35	95	18	243,- Kč

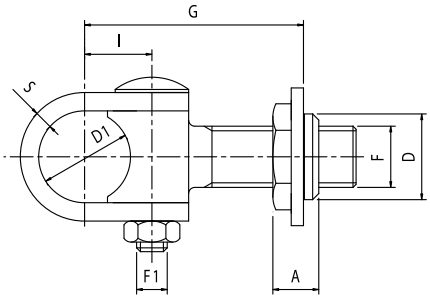

Název	Art.	D	D1	F	F1	$G_{min/max}$	I	S	A	Cena za 1 ks
		Ø		UNI		mm				(BEZ DPH)
PANT	*CR 35*	34	35	M24	M10	57–88	26	6	17	620,- Kč

ČEP PRO PANT CR 35

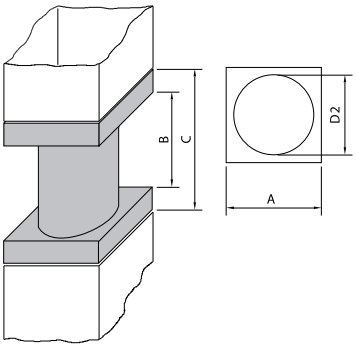

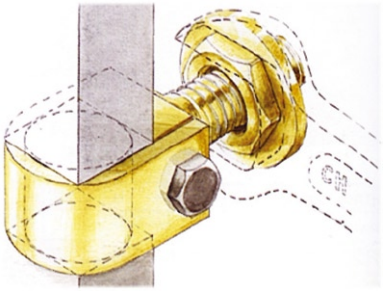

Název	Art.	D2	A	B	C	Cena za 1 ks
		Ø	mm			(BEZ DPH)
ČEP	*T 35*	33,5	40	40	60	319,- Kč

PANT SPODNÍ

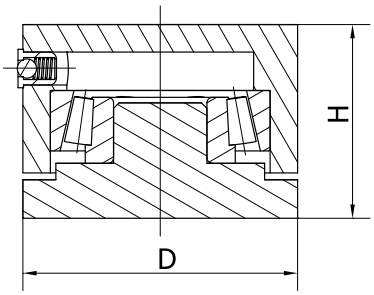

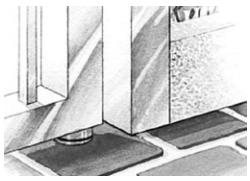

Název	Art.	D	H	Zatížení	Cena za 1 ks
		Ø	mm	kg	(BEZ DPH)
PANT	*SG 50 I*	50	35	1000	489,- Kč
PANT	*SG 70 I*	70	38	2500	799,- Kč

PANT HORNÍ

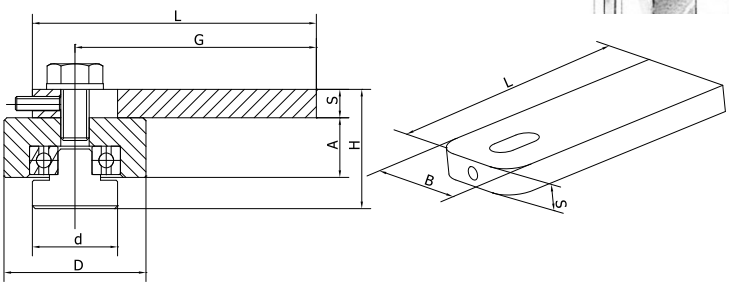

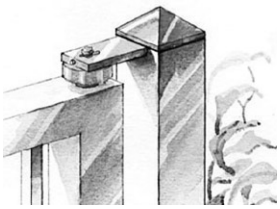

Název	Art.	D	d	A	H	B	L	S	$G_{min/max}$	Zatížení	Cena za 1 ks
		Ø		mm						kg	(BEZ DPH)
PANT	*SG 50 S*	50	30	21	42	40	100	10	76–84	450	619,- Kč
PANT	*SG 70 S*	70	35	26	49	50	130	12	104–111	1000	899,- Kč

PANT

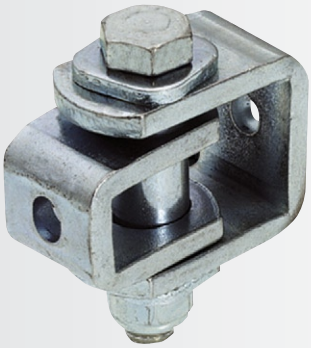

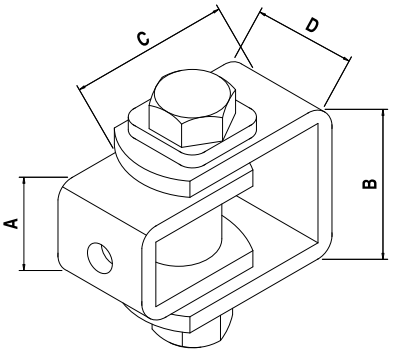

Název	Art.	A	B	C	D	Cena za 1 ks
		mm				(BEZ DPH)
PANT	*131 P*	30	45	64–70	30	310,- Kč

PANT SPODNÍ

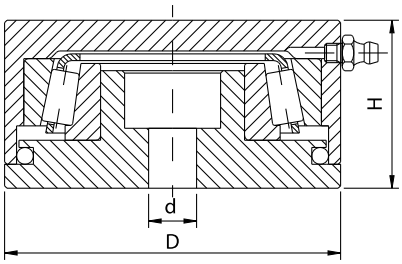

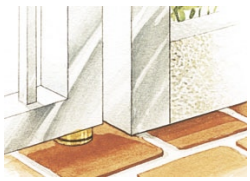

Název	Art.	D	d	H	Zatížení	Cena za 1 ks
		Ø		mm	kg	(BEZ DPH)
PANT	*PG 50 I*	50	8	31	1000	848,- Kč
PANT	*PG 70 I*	70	10	35	2500	1.074,- Kč

PANT HORNÍ

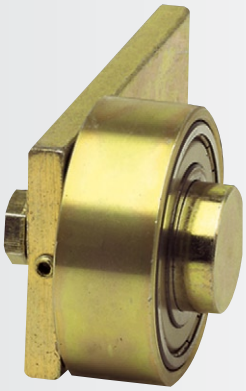

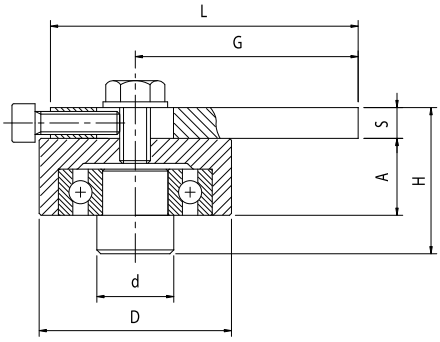

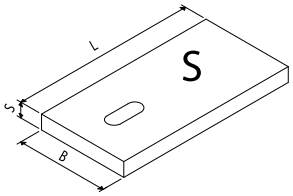

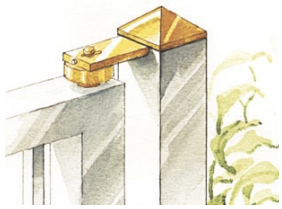

Název	Art.	D	d	A	H	B	L	S	$G_{min/max}$	Zatížení	Cena za 1 ks
		Ø		mm						kg	(BEZ DPH)
PANT	*PG 50 S*	50	20	20	38	40	80	8	52–64	450	835,- Kč
PANT	*PG 70 S*	70	32	25	45	60	120	10	85–100	1000	1.109,- Kč

PANT SPODNÍ

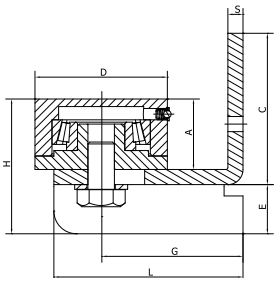

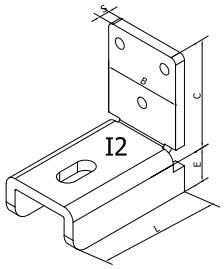

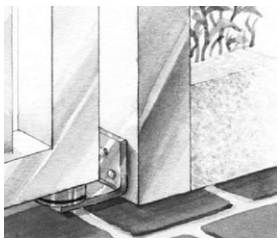

Název	Art.	D	A	H	E	B	L	C	S	$G_{min/max}$	Zatížení	Cena za 1 ks
		Ø	mm								kg	(BEZ DPH)
PANT	*SG 50 I2*	50	35	65	24	50	90	70	6	55–70	200	759,- Kč
PANT	*SG 70 I2*	70	38	72	26	60	105	80	8	65–80	300	954,- Kč

PANT HORNÍ

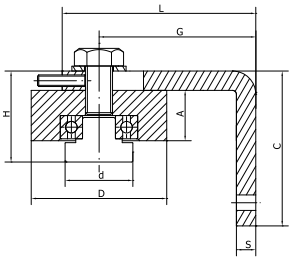

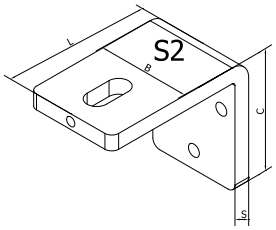

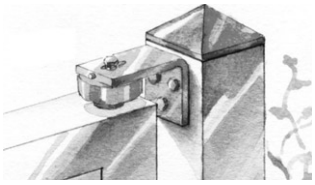

Název	Art.	D	d	A	H	B	L	C	S	$G_{min/max}$	Zatížení	Cena za 1 ks
		Ø		mm							kg	(BEZ DPH)
PANT	*SG 50 S2*	50	30	21	40	50	85	70	8	55–70	400	689,- Kč
PANT	*SG 70 S2*	70	35	26	47	60	100	80	10	65–80	800	984,- Kč

PANT

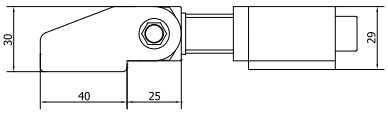

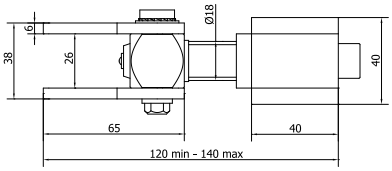

Název	Art.	Cena za 1 ks
		(BEZ DPH)
PANT	*PS 1*	438,- Kč

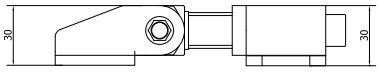

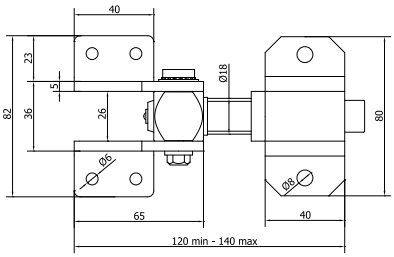

Název	Art.	Cena za 1 ks
		(BEZ DPH)
PANT	*PS 2*	578,- Kč

PANT SPODNÍ

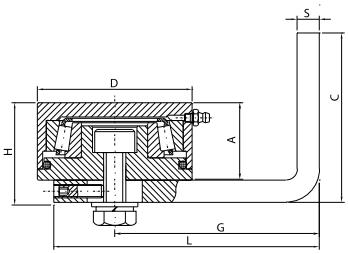

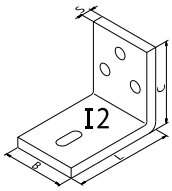

Název	Art.	D	A	H	B	L	C	S	$G_{min/max}$	Zatížení	Cena za 1 ks
		Ø	mm							kg	(BEZ DPH)
PANT	*PG 50 I2*	50	31	39	40	80	70	8	52–64	200	1.090,- Kč
PANT	*PG 70 I2*	70	35	45	60	100	80	10	65–80	300	1.361,- Kč

PANT HORNÍ

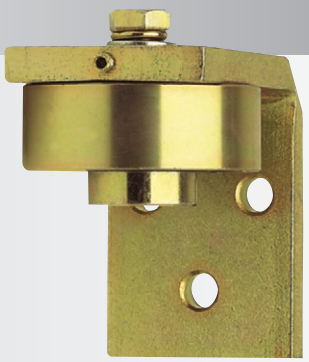

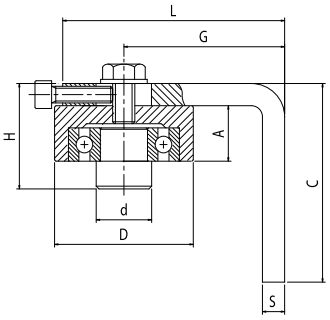

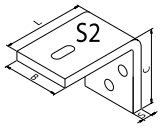

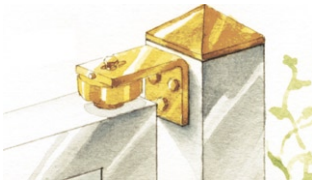

Název	Art.	D	d	A	H	B	L	C	S	$G_{min/max}$	Zatížení	Cena za 1 ks
		Ø		mm							kg	(BEZ DPH)
PANT	*PG 50 S2*	50	20	20	38	40	80	70	8	52–64	400	1.085,- Kč
PANT	*PG 70 S2*	70	32	25	45	60	100	80	10	65–80	800	1.361,- Kč

PANT

Bez povrchové úpravy

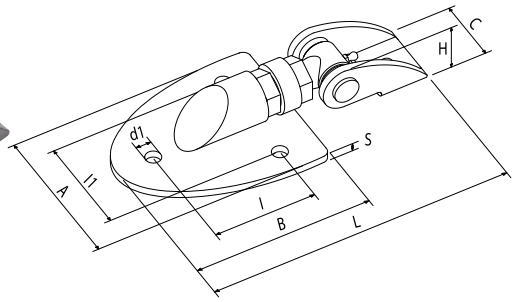

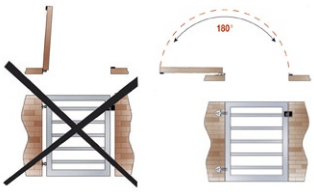

Název	Art.	A	B	C	d1	I	I1	H	$L_{min/max}$	S	Cena za 1 ks
		m			Ø	mm					(BEZ DPH)
PANT	*PASCAL 1*	120	140	46,5	12	80	80	40	235–247	5	702,- Kč

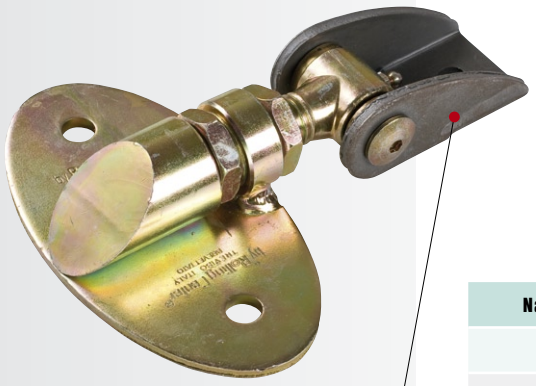

Bez povrchové úpravy

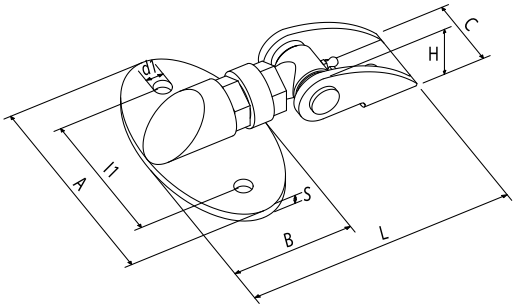

Název	Art.	A	B	C	d1	I1	H	$L_{min/max}$	S	Cena za 1 ks
		mm			Ø	mm				(BEZ DPH)
PANT	*PASCAL 2*	150	80	46,5	12	100	40	178–190	5	699,- Kč

ZÁSLEPKA PRO SLOUPEK

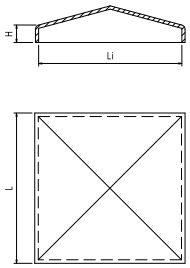

Název	Art.	L	Li	H	Povrchová úprava	Cena za 1 ks
		⧄	mm			(BEZ DPH)
ZÁSLEPKA	*CAP 3 B*	35	31	7	ČERNÁ	12,- Kč
ZÁSLEPKA	*CAP 3 S*	35	31	7	POZINK	15,- Kč
ZÁSLEPKA	*CAP 4 B*	45	41	7	ČERNÁ	14,- Kč
ZÁSLEPKA	*CAP 4 S*	45	41	7	POZINK	16,- Kč
ZÁSLEPKA	*CAP 5 B*	55	51	7	ČERNÁ	15,- Kč
ZÁSLEPKA	*CAP 5 S*	55	51	7	POZINK	18,- Kč
ZÁSLEPKA	*CAP 6 B*	65	61	7	ČERNÁ	16,- Kč
ZÁSLEPKA	*CAP 6 S*	65	61	7	POZINK	19,- Kč
ZÁSLEPKA	*CAP 8 B*	85	81	7	ČERNÁ	23,- Kč
ZÁSLEPKA	*CAP 8 S*	85	81	7	POZINK	27,- Kč
ZÁSLEPKA	*CAP 10 B*	105	101	7	ČERNÁ	31,- Kč
ZÁSLEPKA	*CAP 10 S*	105	101	7	POZINK	39,- Kč
ZÁSLEPKA	*CAP 12 B*	125	121	8	ČERNÁ	40,- Kč
ZÁSLEPKA	*CAP 12 S*	125	121	8	POZINK	49,- Kč
ZÁSLEPKA	*CAP 15 B*	155	151	9	ČERNÁ	65,- Kč
ZÁSLEPKA	*CAP 15 S*	155	151	9	POZINK	80,- Kč
ZÁSLEPKA	*CAP 20 B*	205	201	10	ČERNÁ	150,- Kč
ZÁSLEPKA	*CAP 20 S*	205	201	10	POZINK	171,- Kč

ZÁSTRČ DVEŘNÍ

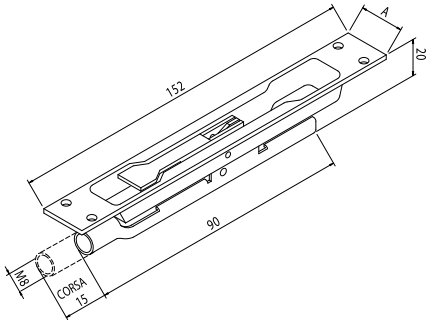

Název	Art.	A	Cena za 1 ks
		mm	(BEZ DPH)
ZÁSTRČ	*122/20*	20	106,- Kč
ZÁSTRČ	*122/24*	24	106,- Kč

VOZÍK PRO POSUVNÉ ZAVĚŠENÉ DVEŘE A VRATA

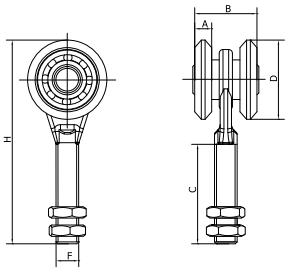

Název	Art.	D	A	B	F x C	H	Zatížení	Šína	Cena za 1 ks
		Ø	mm				kg		(BEZ DPH)
VOZÍK	*2 SCF*	24	6	25	M8 x 30	62	40	80 S	112,- Kč
VOZÍK	*2 SB*	42	9	33	M12 x 60	115	150	81 S	158,- Kč
VOZÍK	*2 SA*	55	11	41	M20 x 85	150	170	82 S	299,- Kč

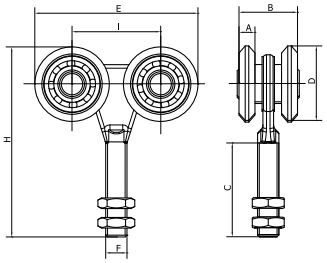

Název	Art.	D	A	B	E	F x C	H	I	Zatížení	Šína	Cena za 1 ks
		Ø	mm						kg		(BEZ DPH)
VOZÍK	*4 SCF*	24	6	25	53	M8 x 35	61	29	80	80 S	159,- Kč
VOZÍK	*4 SB*	42	9	33	94	M12 x 60	115	52	180	81 S	285,- Kč
VOZÍK	*4 SA*	55	11	41	115	M20 x 85	155	60	200	82 S	476,- Kč

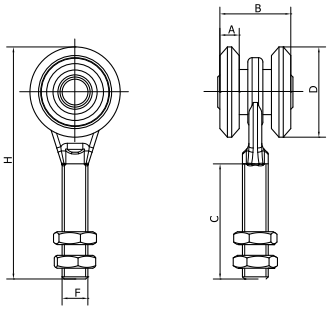

VHODNÉ DO PRAŠNÉHO PROSTŘEDÍ

Název	Art.	D	A	B	F x C	H	Zatížení	Šína	Cena za 1 ks
		Ø	mm				kg		(BEZ DPH)
VOZÍK	*2 SBK*	42	9	33	M12 x 60	115	200	81 S	229,- Kč
VOZÍK	*2 SAK*	55	11	41	M20 x 80	150	400	82 S	458,- Kč

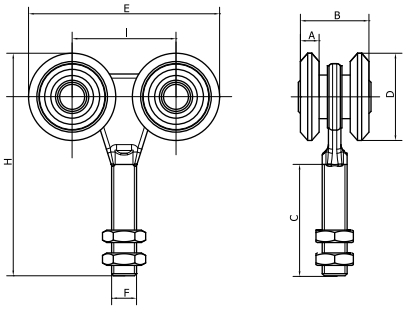

VHODNÉ DO PRAŠNÉHO PROSTŘEDÍ

Název	Art.	D	A	B	E	F x C	H	I	Zatížení	Šína	Cena za 1 ks
		Ø	mm						kg		(BEZ DPH)
VOZÍK	*4 SBK*	42	9	33	94	M12 x 60	115	52	300	81 S	379,- Kč
VOZÍK	*4 SAK*	55	11	41	115	M20 x 80	155	60	600	82 S	648,- Kč

VOZÍK PRO POSUVNÉ ZAVĚŠENÉ DVEŘE A VRATA

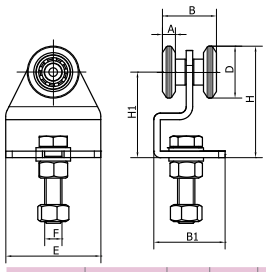

Název	Art.	D	A	B	B1	H	H1	E	F	Zatížení	Šína	Cena za 1 ks
		Ø	mm							kg		(BEZ DPH)
VOZÍK	*2 SC*	24	6	25	34	47	35	44	M8 x 35	40	80 S	101,- Kč

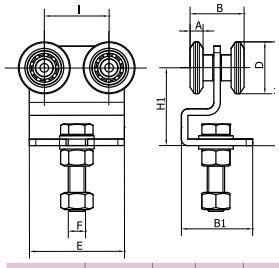

Název	Art.	D	A	B	B1	H	H1	I	E	F	Zatížení	Šína	Cena za 1 ks
		Ø	mm								kg		(BEZ DPH)
VOZÍK	*4 SC*	24	6	25	33	47	35	30	49	M8 x 35	60	80 S	139,- Kč

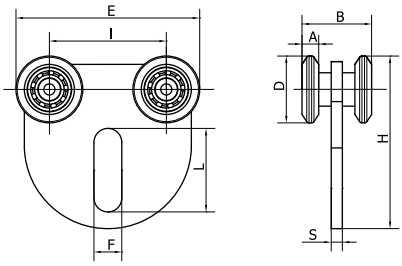

Název	Art.	D	A	B	E	F	L	H	I	S	Zatížení	Šína	Cena za 1 ks
		Ø	mm								kg		(BEZ DPH)
VOZÍK	*4 SCML*	24	6	25	65	9,4	30	62	42	4	60	80 S	179,- Kč

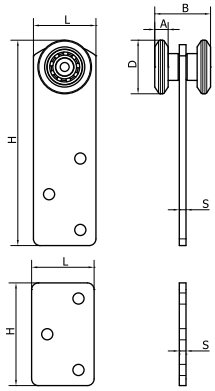

Název	Art.	D	A	B	H	L	S	Zatížení	Šína	Cena za 1 ks
		Ø	mm					kg		(BEZ DPH)
VOZÍK	*2 SCTS*	24	6	25	92	28	2,5	30	80 S	111,- Kč

Název	Art.	H	L	S	Vozík	Cena za 1 ks
		mm				(BEZ DPH)
PLOTNA	*SCTS*	46	28	2,5	2 SCTS	14,- Kč

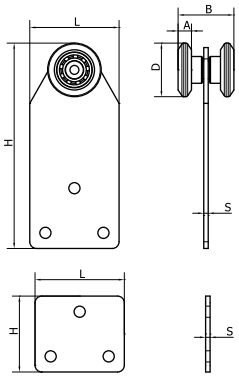

Název	Art.	D	A	B	H	L	S	Zatížení	Šína	Cena za 1 ks
		Ø	mm					kg		(BEZ DPH)
VOZÍK	*2 SCTL*	24	6	25	92	40	2	30	80 S	111,- Kč

Název	Art.	H	L	S	Vozík	Cena za 1 ks
		mm				(BEZ DPH)
PLOTNA	*SCTL*	34	40	2	2 SCTL	14,- Kč

ŠÍNA PRO POSUVNÉ ZAVĚŠENÉ DVEŘE A VRATA

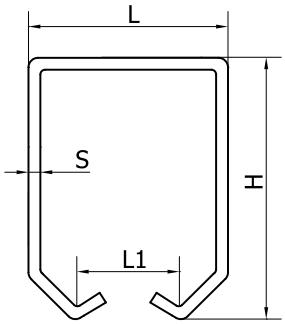

Typ	Název	Art.	Vozík	L	S	H	L1	Pov. úp.	Cena za 1 m
				mm					(BEZ DPH)
⊓	*ŠÍNA*	*80 S*	2 SCF/4SCF/2 SC/4 SC/4 SCML/2 SCTS/2 SCTL	33	2	34	20	POZINK	168,- Kč
⊓	*ŠÍNA*	*81 S*	2 SB / 4 SB / 2 SBK / 4 SBK	42	25	55	24	POZINK	314,- Kč
⊓	*ŠÍNA*	*82 S*	2 SA / 4 SA / 2 SAK / 4 SAK	57	3	68	30	POZINK	479,- Kč

DRŽÁK ŠÍNY PRO POSUVNÉ ZAVĚŠENÉ DVEŘE A VRATA

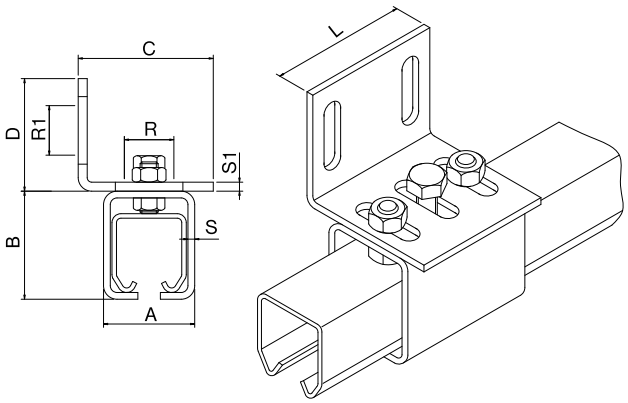

Název	Art.	A	B	C	D	L	S	S1	R/R1	o	Šína	Cena za 1 ks
		mm									⊓	(BEZ DPH)
DRŽÁK	*SP 80*	40,5	50	60	50	60	3	4	35/30	8,5 x 30	80 S	137,- Kč
DRŽÁK	*SP 81*	51,5	73	70	50	60	4	4	35/30	8,5 x 30	81 S	150,- Kč
DRŽÁK	*SP 82*	65,5	88	80	50	60	4	4	35/30	8,5 x 30	82 S	177,- Kč

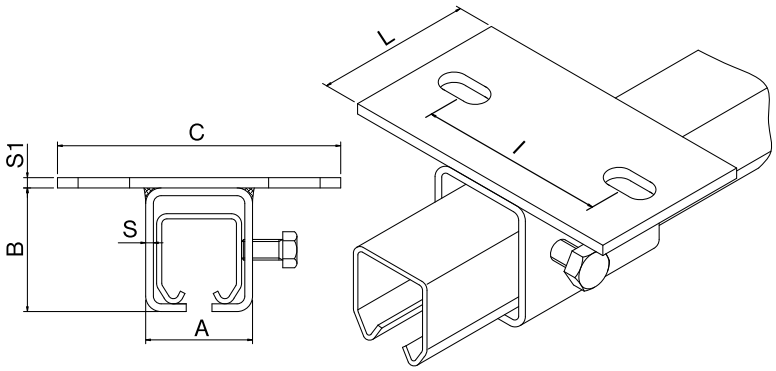

Název	Art.	A	B	C	L	S	S1	l	o	Šína	Cena za 1 ks
		mm								⊓	
DRŽÁK	*SS 80*	40,5	50	110	60	3	4	74	10,5 x 20	80 S	179,- Kč
DRŽÁK	*SS 81*	51,5	73	120	60	4	4	84	10,5 x 20	81 S	185,- Kč
DRŽÁK	*SS 82*	65,5	88	130	60	4	4	94	10,5 x 20	82 S	203,- Kč

VOZÍK PRO POSUVNÁ ZAVĚŠENÁ VRATA

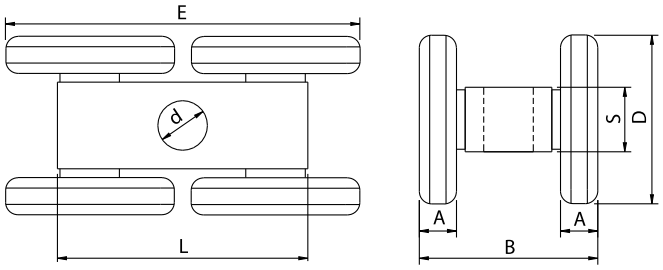

Název	Art.	D	d	A	B	E	L	S	Zatížení	Šína	Cena za 1 ks
		Ø		mm					kg	▢	(BEZ DPH)
VOZÍK	*CA 4 RP*	50	16,5	12,5	52,5	102	80	25	500	GIPI 4 RP / RPZ	1.064,- Kč
VOZÍK	*CA 4 R*	70	20,5	15	72	143	100	25	1200	GIPI 4 RG / RGZ	1.402,- Kč

ŠÍNA PRO POSUVNÁ ZAVĚŠENÁ VRATA

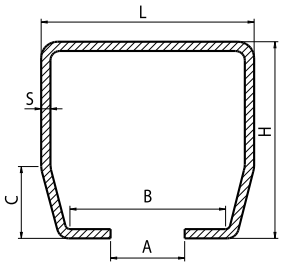

Typ	Název	Art.	VOZÍK	L	H	A	B	C	S	Povrchová úprava	Cena za 1 m
				mm							(BEZ DPH)
▢	*ŠÍNA*	GIPI 4 RP	CA 4 RP	70	60	22	53	25	3,5	ČERNÁ	444,- Kč
▢	*ŠÍNA*	GIPI 4 RPZ	CA 4 RP	70	60	22	53	25	3,5	POZINK	499,- Kč
▢	*ŠÍNA*	GIPI 4 RG	CA 4 R	94	85	33	73	30	5	ČERNÁ	899,- Kč
▢	*ŠÍNA*	GIPI 4 RGZ	CA 4 R	94	85	33	73	30	5	POZINK	990,- Kč

Šíny jsou dodávány v 6m. Pozn.: případná úprava délky dle dohody

DORAZ VNITŘNÍ PRO POSUVNÁ ZAVĚŠENÁ VRATA

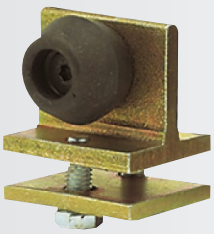

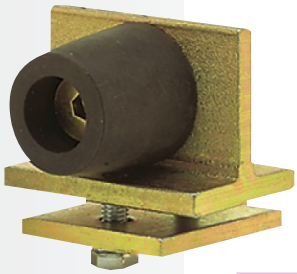

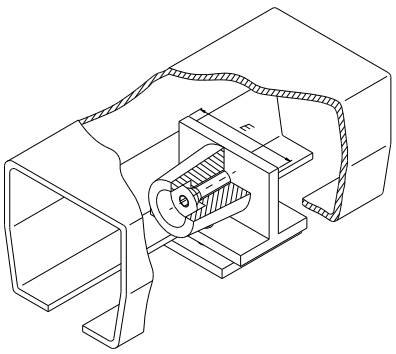

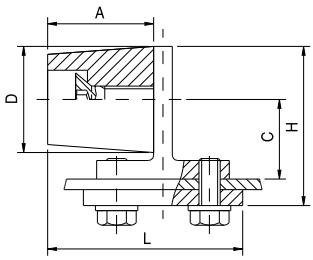

Název	Art.	D	L	H	A	C	E	Šína	Cena za 1 ks
		Ø	mm					▢	(BEZ DPH)
DORAZ	*F 50*	30	47,5	49	25	25	46	GIPI 4 RP / RPZ	240,- Kč
DORAZ	*F 130*	40	71,5	60	40	30	68	GIPI 4 RG / RGZ	283,- Kč

KONZOLA PRO DRŽÁK ŠÍN

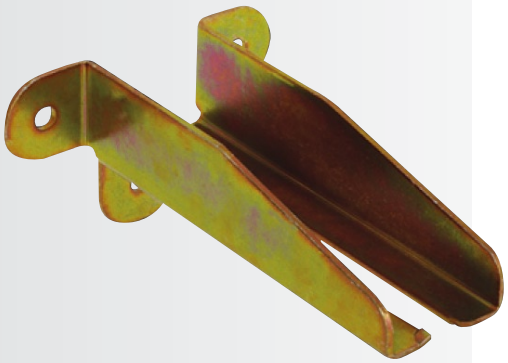

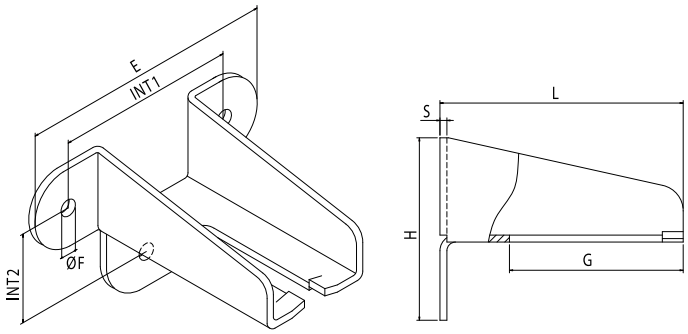

Název	Art.	L	H	G	S	E	ØF	INT. 1	INT. 2	DRŽÁK	Cena za 1 ks
		mm									(BEZ DPH)
KONZOLA	*34/140*	140	110	100	4	175	12	125	60	39P, 39G	335,- Kč
KONZOLA	*34/180*	180	110	135	4	175	12	125	60	39P, 39G	432,- Kč
KONZOLA	*34/240*	240	110	195	4	175	12	125	60	39P, 39G	531,- Kč

DRŽÁK ŠÍN GIPI

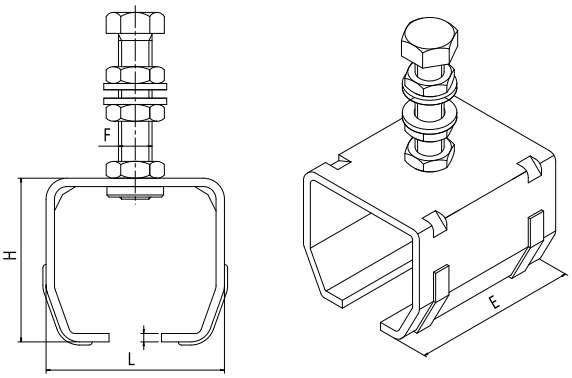

Název	Art.	L	H	S	E	F	Šína	Cena za 1 ks
		mm					⊓	(BEZ DPH)
DRŽÁK	*39 P*	85	78	4	100	M16 x 75	GIPI 4 RP / RPZ	331,- Kč
DRŽÁK	*39 G*	108	105	4	100	M16 x 75	GIPI 4 RG / RGZ	333,- Kč

DRŽÁK ALPHA PROFILU

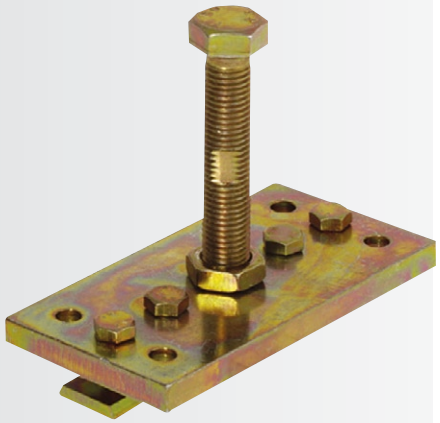

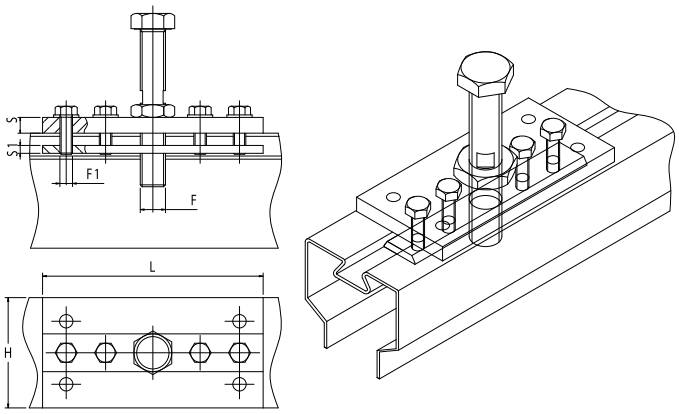

Název	Art.	L	H	S	S1	F	F1	Profil	Cena za 1 ks
		mm							(BEZ DPH)
DRŽÁK	*101 P*	140	70	10	5	M16 x 110	M8 x 25	ALPHA	392,- Kč
DRŽÁK	*101 G*	140	70	10	5	M20 x 110	M8 x 25	ALPHA	417,- Kč

PROFIL ALPHA PRO SEKCI 40 mm

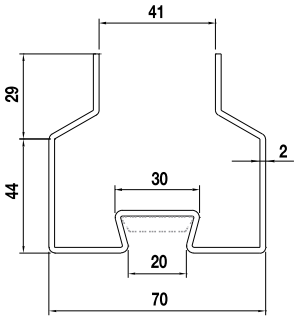

ALPHA

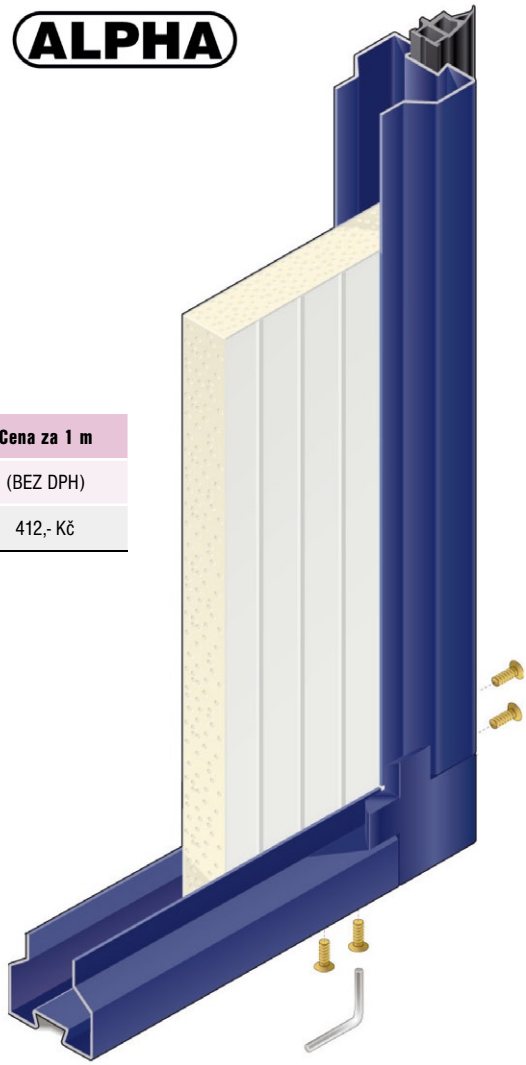

Název	Art.	Povrchová úprava	Cena za 1 m
			(BEZ DPH)
Profil	*ALPHA*	POZINK	412,- Kč

ROHOVÁ SPOJKA PRO ALPHA PROFIL

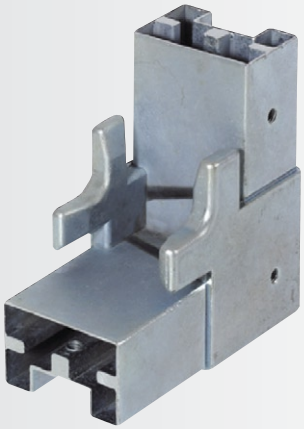

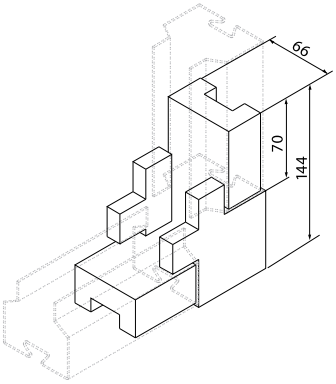

Název	Art.	Profil	Cena za 1 ks
			(BEZ DPH)
SPOJKA	*66*	ALPHA	1.320,- Kč

ŠÍNA PRO HORNÍ VEDENÍ VRAT

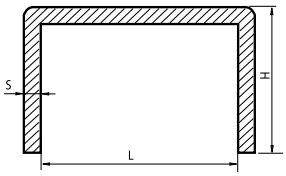

Název	Art.	L	S	H	Povrchová úprava	Cena za 1 m
		mm				(BEZ DPH)
ŠÍNA	*58/40 Z*	42	3	35	POZINK	247,- Kč
ŠÍNA	*58/48 Z*	50	3	35	POZINK	273,- Kč
ŠÍNA	*58/60 Z*	62	3	35	POZINK	320,- Kč

KLADKA VODÍCÍ PRO ŠÍNU 58

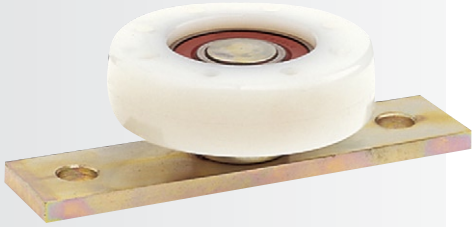

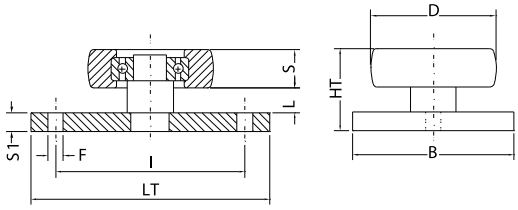

Název	Art.	D	S	B x S1	L	HT	F	I	LT	Cena za 1 ks
		Ø	mm							(BEZ DPH)
KLADKA	*RNP 40*	40	15	30 x 6	10	31	8	90	120	362,- Kč
KLADKA	*RNP 48*	48	15	30 x 6	10	31	8	90	120	422,- Kč
KLADKA	*RNP 60*	60	19	30 x 6	10	35	10	90	120	478,- Kč

LIŠTA PRO FIXACI KARTÁČE

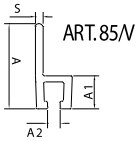

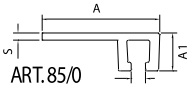

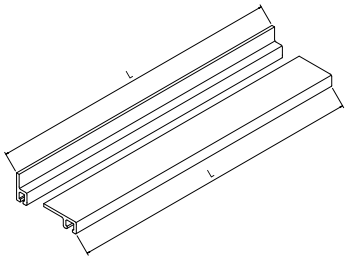

Název	Art.	A	A1	A2	S	L	Cena za 1 m
		mm				m	
LIŠTA	*85 / V*	25	9	3	1,5	2	148,- Kč
LIŠTA	*85 / O*	25	9	3	1,5	2	148,- Kč

KARTÁČ PRO UTĚSNĚNÍ DVEŘÍ A VRAT

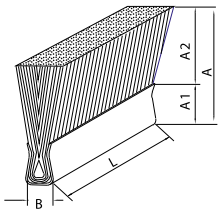

Název	Art.	A	A1	A2	B	L	Cena za 1 m
		mm				m	(BEZ DPH)
KARTÁČ	*86 / 25*	25	5	20	5	2	142,- Kč
KARTÁČ	*86 / 32*	32	5	27	5	2	154,- Kč
KARTÁČ	*86 / 38*	38	5	33	5	2	166,- Kč
KARTÁČ	*86 / 50*	50	5	45	5	2	189,- Kč

KOVÁNÍ PRO POSUVNÁ VRATA

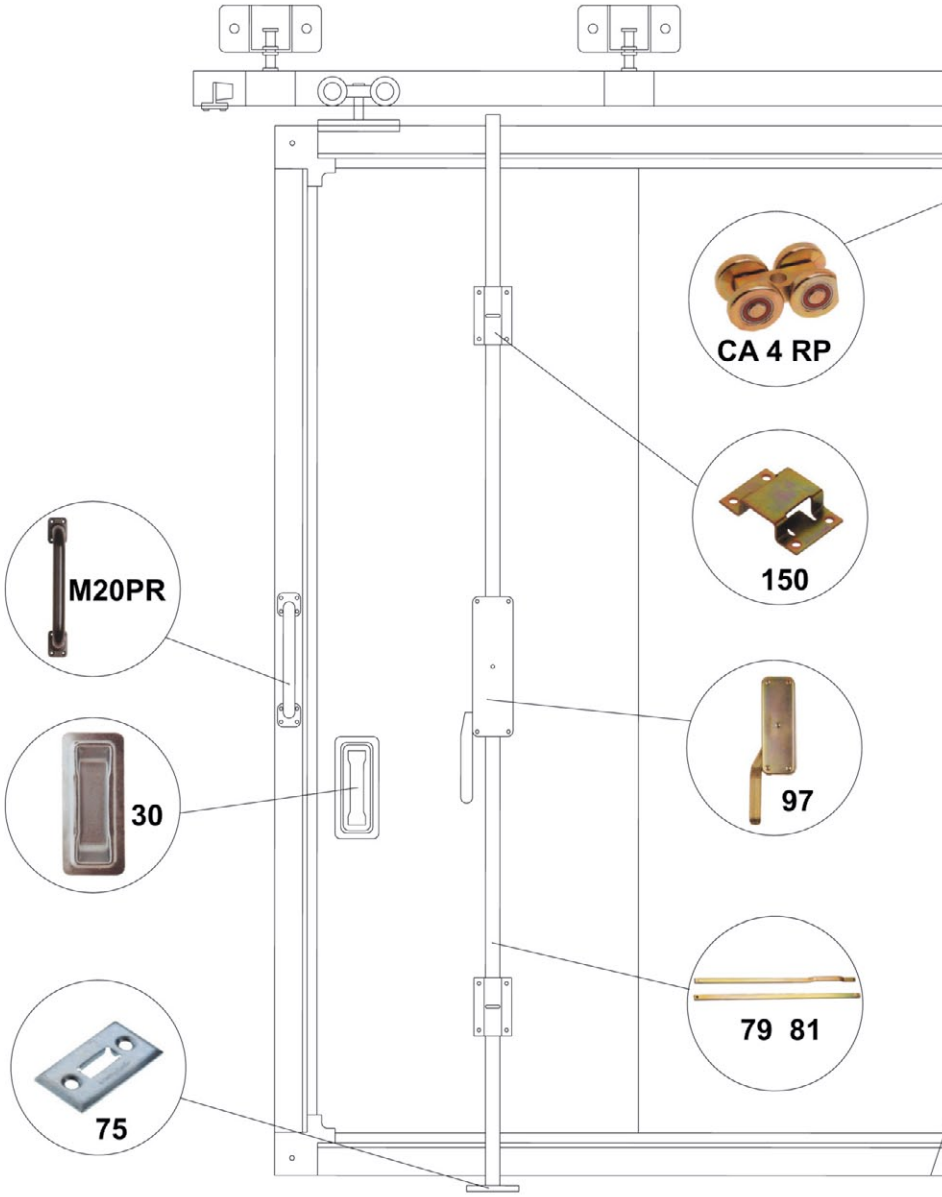

Art.	NÁZEV KOMPONENTU	Cena BEZ DPH
M 20 PR	*MADLO*	362,- Kč
30	*MADLO ZAPUŠTĚNÉ*	134,- Kč
101 P	*DRŽÁK ALPHA PROFILU*	392,- Kč
85 / V	*LIŠTA PRO FIXACI DRŽÁKU*	148,- Kč
86 / 32	*KARTÁČ 32 mm*	154,- Kč
86 / 50	*KARTÁČ 50 mm*	189,- Kč
ALPHA	*PROFIL PRO SEKCI 40 mm*	412,- Kč
66	*ROHOVÁ SPOJKA PRO ALPHA PROFIL*	1.320,- Kč
CA 4 RP	*VOZÍK STŘEDOVÝ*	1.064,- Kč
GIPI 4 RPZ	*ŠÍNA*	499,- Kč

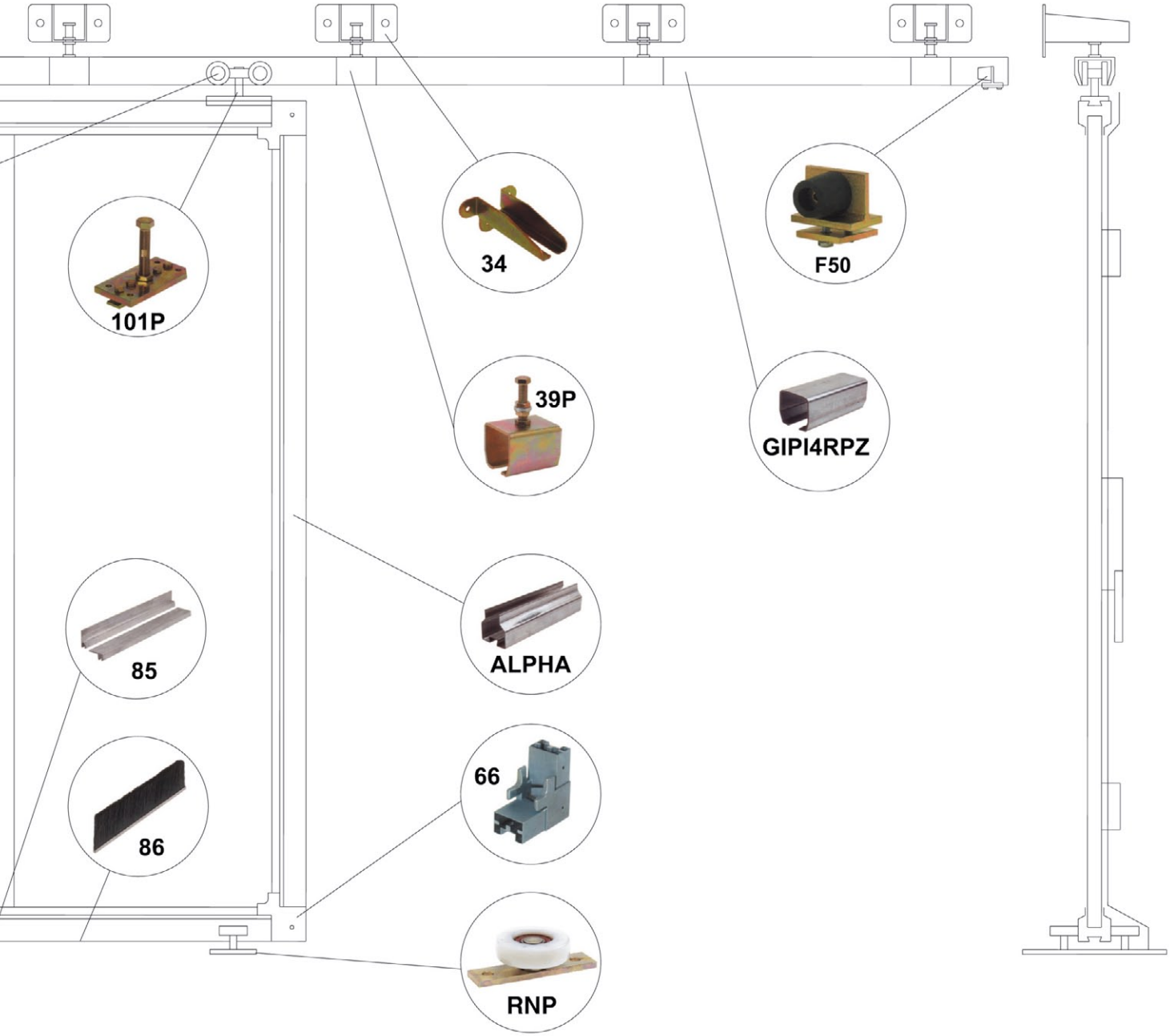

Art.	NÁZEV KOMPONENTU	Cena BEZ DPH
F 50	*DORAZ VNITŘNÍ*	240,- Kč
34	*KONZOLA PRO DRŽÁKY ŠÍN 39P, 39G*	335,- Kč
39 P	*DRŽÁK ŠÍNY GIPI 4 RPZ*	331,- Kč
75	*ZÁPADKA SPODNÍ*	118,- Kč
79	*TYČ ZAVÍRACÍ SPODNÍ*	591,- Kč
81	*TYČ ZAVÍRACÍ HORNÍ*	646,- Kč
150	*VODÍTKO TYČE*	57,- Kč
97	*KLIKA*	848,- Kč
RNP	*VODÍCÍ KLADKA*	362,- Kč

KOVÁNÍ PRO SKLÁDACÍ POSUVNÁ VRATA 2 + 2

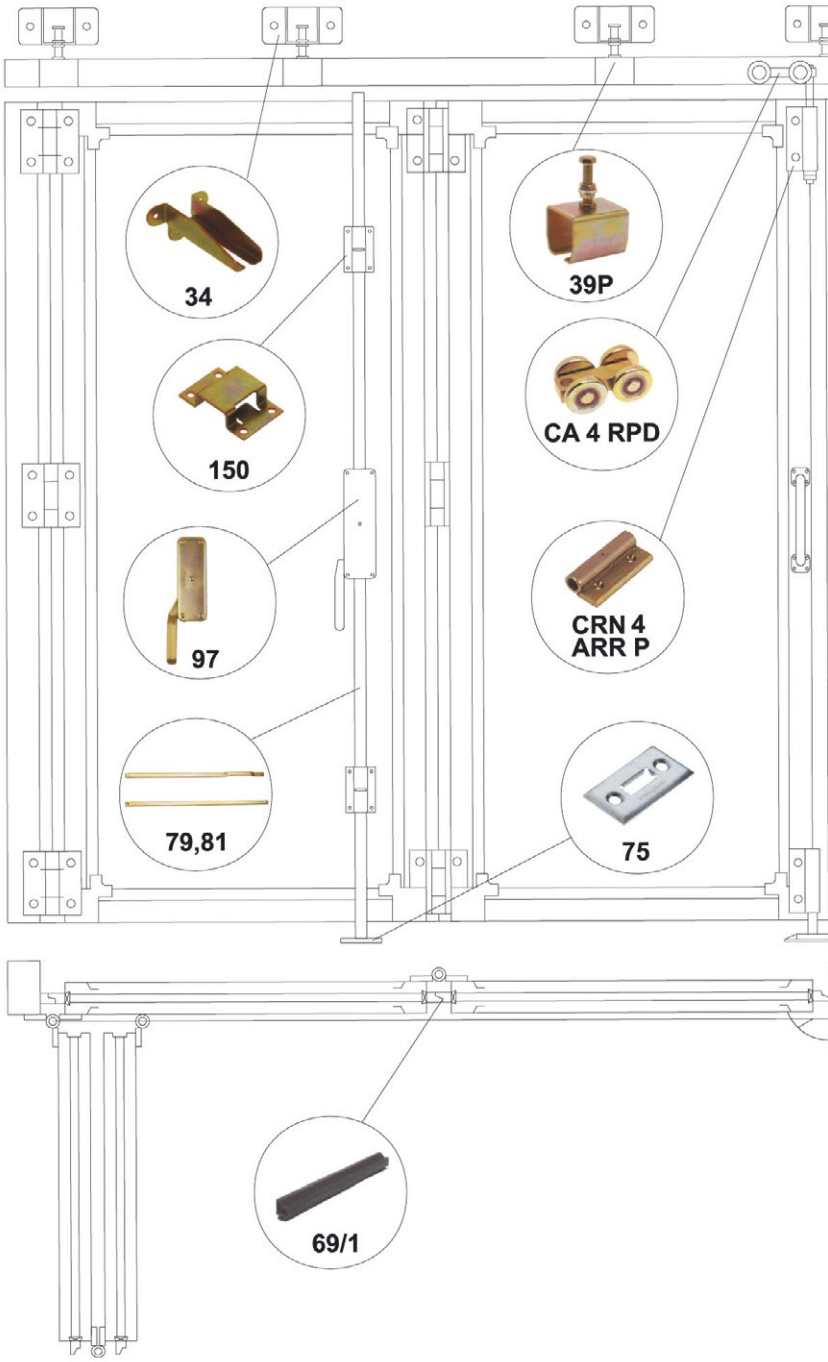

Art.	NÁZEV KOMPONENTU	Cena BEZ DPH
M 20 PR	*MADLO*	362,- Kč
30	*MADLO ZAPUŠTĚNÉ*	134,- Kč
CRN 1 P	*PANT STŘEDNÍ STŘEDOVÝ S OSAZENÍM*	792,- Kč
CRN 1 P PIANA	*PANT STŘEDNÍ STŘEDOVÝ BEZ OSAZENÍ*	792,- Kč
CRN 3 ARR P	*PANT SPODNÍ KRAJNÍ*	855,- Kč
CRN 4 ARR P	*PANT HORNÍ KRAJNÍ*	575,- Kč
69/1	*GUMA TĚSNÍCÍ STŘEDOVÁ*	264,- Kč
85 / V	*LIŠTA PRO FIXACI KARTÁČE*	148,- Kč
86 / 32	*KARTÁČ 32 mm*	154,- Kč
86 / 50	*KARTÁČ 50 mm*	189,- Kč
ALPHA	*PROFIL PRO SEKCI 40 mm*	412,- Kč
66	*ROHOVÁ SPOJKA PRO ALPHA PROFIL*	1.320,- Kč

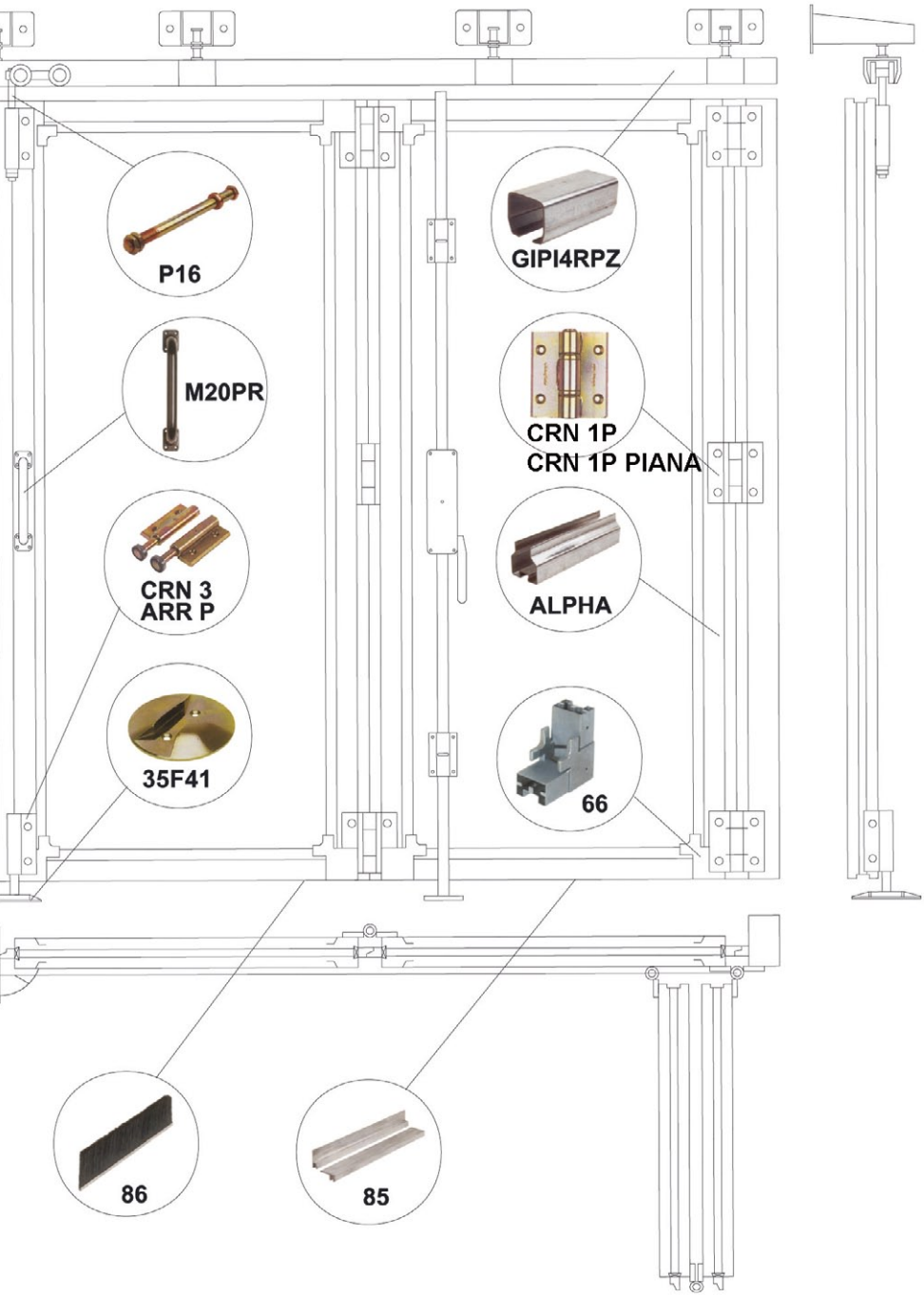

Art.	NÁZEV KOMPONENTU	Cena BEZ DPH
CA 4 RPD	VOZÍK KRAJNÍ	1.064,- Kč
P 16 / 210	ŠROUB PEVNOSTNÍ Ø16/210 mm	201,- Kč
GIPI 4 RPZ	ŠÍNA	499,- Kč
34	KONZOLA PRO DRŽÁKY ŠÍN 39P, 39G	335,- Kč
39 P	DRŽÁK ŠÍNY GIPI 4 RPZ	331,- Kč
75	ZÁPADKA SPODNÍ	118,- Kč
79	TYČ ZAVÍRACÍ SPODNÍ	591,- Kč
81	TYČ ZAVÍRACÍ HORNÍ	646,- Kč
150	VODÍTKO TYČE	57,- Kč
97	KLIKA	848,- Kč
35 F 41	DORAZ SPODNÍ PRO VRATA 2+2	994,- Kč

KOVÁNÍ PRO SKLÁDACÍ POSUVNÁ VRATA

Art.	NÁZEV KOMPONENTU	Cena BEZ DPH
M 20 PR	MADLO	362,- Kč
30	MADLO ZAPUŠTĚNÉ	134,- Kč
CRN 1	PANT STŘEDNÍ STŘEDOVÝ	1.060,- Kč
CRN 2	PANT SPODNÍ STŘEDOVÝ	1.320,- Kč
CRN 3	PANT SPODNÍ KRAJNÍ	1.119,- Kč
CRN 4	PANT HORNÍ KRAJNÍ	780,- Kč
CRN 5	PANT HORNÍ STŘEDOVÝ	1.024,- Kč
187	GUMA PRO FIXACI KARTÁČE	146,- Kč
69/1	GUMA TĚSNÍCÍ STŘEDOVÁ	264,- Kč
83	GUMA TĚSNÍCÍ PRO OKNO	488,- Kč
84	GUMA TĚSNÍCÍ BOČNÍ	402,- Kč
85 / V	LIŠTA PRO FIXACI KARTÁČE	148,- Kč
86 / 32	KARTÁČ 32 mm	154,- Kč
86 / 50	KARTÁČ 50 mm	189,- Kč
ALPHA	PROFIL PRO SEKCI 40 mm	412,- Kč
66	ROHOVÁ SPOJKA PRO ALPHA PROFIL	1.320,- Kč
CA 4 R	VOZÍK STŘEDOVÝ	1.402,- Kč
CA 4 RD	VOZÍK KRAJNÍ	1.402,- Kč
P 20 / 250	ŠROUB PEVNOSTNÍ Ø20/250 mm	217,- Kč
P 20 / 280	ŠROUB PEVNOSTNÍ Ø20/280 mm	233,- Kč
P 20 / 300	ŠROUB PEVNOSTNÍ Ø20/300 mm	264,- Kč
GIPI 4 RZ	ŠÍNA	1.324,- Kč
F 130	DORAZ VNITŘNÍ	283,- Kč
34	KONZOLA PRO DRŽÁKY ŠÍN 39P, 39G	335,- Kč
39 G	DRŽÁK ŠÍNY GIPI 4 RZ	333,- Kč
70 G	DRŽÁK HORNÍ VODÍCÍ LIŠTY	320,- Kč
71 Z	HORNÍ VODÍCÍ ŠÍNA	317,- Kč
78	KLADKA VODÍCÍ HORNÍ	454,- Kč
73	DRŽÁK SEKCÍ	2.263,- Kč
74	DRŽÁK SEKCÍ	2.507,- Kč
75	ZÁPADKA SPODNÍ	118,- Kč
79	TYČ ZAVÍRACÍ SPODNÍ	591,- Kč
81	TYČ ZAVÍRACÍ HORNÍ	646,- Kč
150	VODÍTKO TYČE	57,- Kč
97	KLIKA	848,- Kč
38	ŠÍNA VODÍCÍ SPODNÍ	452,- Kč

POZNÁMKY: